PRODOTTO | *PRODUCT*

VALVOLA A SFERA WAFER CON PAD ISO 5211

WAFER BALL VALVE WITH ISO 5211 PAD

CODICE ARTICOLO | *CODE*
1009A

FAMIGLIA | *FAMILY*
VALVOLE A SFERA IN ACCIAIO INOX
STAINLESS STEEL BALL VALVES

MATERIALE | *MATERIAL*
STAINLESS STEEL AISI 316 (1.4401)

FILETTATURA | *THREAD*
EN1092

01 DISEGNO TECNICO | *TECHNICAL DRAWING*

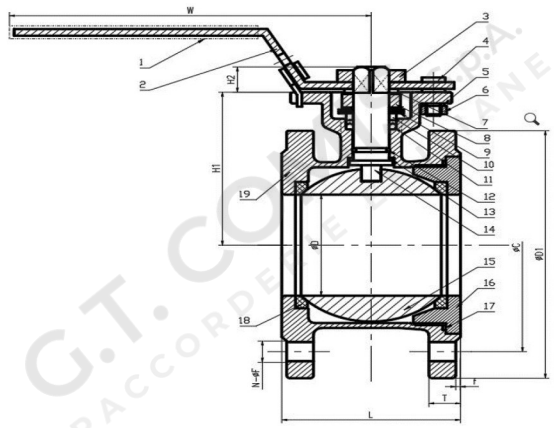

02 IMMAGINE PRODOTTO | *PRODUCT PICTURE*



03 DATI TECNICI | *TECHNICAL DATA*

CODICE	misura	ØD mm	ØD1 mm	ØC mm	N-ØF mm	T mm	f mm	H1 mm	H2 mm	ØA mm	ØB mm	R1 mm	R2 mm	P*P mm	W mm	L mm
2320	1/2"	15	95	65	4-M12	9	2	48.5	9	42	36	3	3	9x9	120.5	39
2320	3/4"	20	105	75	4-M12	9	2	53.5	9	42	36	3	3	9x9	120.5	44
2320	1"	25	115	85	4-M12	12	2	60	11	50	42	3.5	3	11x11	140	50
2320	1-1/4"	32	140	100	4-M16	16	3	72	11	50	42	3.5	3	11x11	140	54
2320	1-1/2"	40	150	110	4-M16	16	3	83.5	14	70	50	4.5	3.5	14x14	170	62
2320	2"	50	165	125	4-M16	18	3	86	14	70	50	4.5	3.5	14x14	170	75
2320	2-1/2"	65	185	145	8-M16	18	3	106	17	102	70	5.5	4.5	17x17	230	90
2320	3”	80	200	160	8-M16	20	3	115	17	102	70	5.5	4.5	17x17	230	110
2320	4”	100	220	180	8-M16	20	3	140.8	22	102	70	5.5	4.5	22x22	320	140
777					M16											

04 NOTE TECNICHE | *NOTES*

CERTIFICATO / CERTIFICATE: EN 10204 3.1
WORKING TEMPERATURE: -10°C/+150°C
NOMINAL MAXIMUM PRESSURE: 16 BAR
CONFORME ALLA NORMATIVA PED 2014/68/CE - COMPLY TO PED 2014/68/CE

PRODOTTO | *PRODUCT*

VALVOLA A SFERA WAFER CON PAD ISO 5211

WAFER BALL VALVE WITH ISO 5211 PAD

CODICE ARTICOLO | *CODE*
1009A

FAMIGLIA | *FAMILY*
VALVOLE A SFERA IN ACCIAIO INOX
STAINLESS STEEL BALL VALVES

MATERIALE | *MATERIAL*
STAINLESS STEEL AISI 316 (1.4401)

FILETTATURA | *THREAD*
EN1092

01 DISEGNO TECNICO | *TECHNICAL DRAWING*

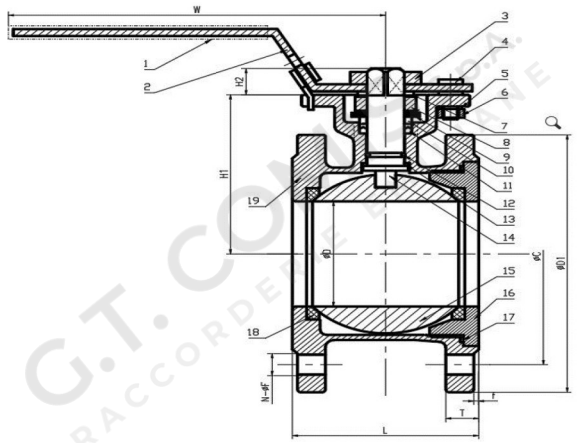

02 IMMAGINE PRODOTTO | *PRODUCT PICTURE*



03 DATI TECNICI | *TECHNICAL DATA*

Nr.	Descrizione / Description	Materiale
1	Rivestimento plastico / Plastic cover	Plastico
2	Maniglia / Handle	304
3	Dado / Nut	304
4	Stop bolt	304
5	Bolt washer	304
6	Dado 2 / Nut 2	304
7	Washer	304
8	Gland	304
9	Belleville Washer	304
10	Flat pad	304
11	Stelo / Stem packing	P.T.F.E.
12	O-Ring	FKM
13	Guarnizione / Thrust washer	P.T.F.E.

Conforme alla normativa PED 2014/68/CE - Comply to PED 2014/68/CE