G.T. COMIS S.p.A.
RACCORDERIE EMILIANE

SCHEDA TECNICA
TECHNICAL DATA SHEET

PRODOTTO | *PRODUCT*
VALVOLA CLAPET

SWING CHECK VALVE

CODICE ARTICOLO | *CODE*
1024

FAMIGLIA | *FAMILY*
VALVOLE DI RITEGNO
CHECK VALVES

MATERIALE | *MATERIAL*
STAINLESS STEEL AISI 316 (1.4401), P.T.F.E. GASKET

FILETTATURA | *THREAD*
UNI EN 10226-1 (EX ISO 7/1)

01 DISEGNO TECNICO | *TECHNICAL DRAWING*

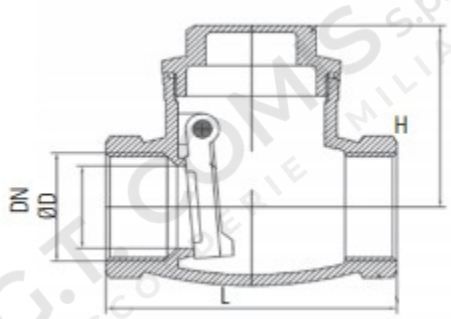

02 IMMAGINE PRODOTTO | *PRODUCT PICTURE*



03 DATI TECNICI | *TECHNICAL DATA*

CODICE	DN	ØD	H mm	L mm	CONF.
2320698	1/2”	15	41,5	64	10
2320699	3/4”	20	51,5	80	5
2320700	1”	24	56,5	90	2
2320701	1”1/4	32	70	104	1
2320703	1”1/2	40	75	119	1
2320704	2”	48	80	137	1

04 NOTE TECNICHE | *NOTES*

CERTIFICATO / CERTIFICATE: EN 10204 3.1
WORKING TEMPERATURE: 0°C -80°C
NOMINAL MAXIMUM PRESSURE: PN13