PRODOTTO | *PRODUCT*
RACCORDO A 5 VIE 1”

5 WAYS PIPE FITTING

CODICE ARTICOLO | *CODE*
104

FAMIGLIA | *FAMILY*
RACCORDI PER TUBO PE/FE
PE/FE FITTINGS

MATERIALE | *MATERIAL*
YELLOW BRASS CW617N

FILETTATURA | *THREAD*
UNI EN ISO 228/1

01 DISEGNO TECNICO | *TECHNICAL DRAWING*

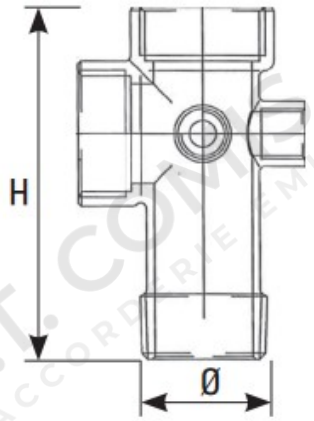

02 IMMAGINE PRODOTTO | *PRODUCT PICTURE*



03 DATI TECNICI | *TECHNICAL DATA*

CODICE	Ø	H MM	CONF.	PACK
2262010	1”	72	5	50
2262050	1”	92	5	40

04 NOTE TECNICHE | *NOTES*
NORM: DM 174 06/04/2004