PRODOTTO | *PRODUCT*
CURVA A 90° M.F.

M.F. BENT 90°

CODICE ARTICOLO | *CODE*
1200

FAMIGLIA | *FAMILY*
RACCORDI IN GHISA ZINCATA MALLEABILE
MALLEABLE CAST IRON FITTINGS

MATERIALE | *MATERIAL*
GALVANIZED CAST IRON
EN-GJMB 350-10

FILETTATURA | *THREAD*
UNI EN 10226-1 (EX ISO 7/1)

01 DISEGNO TECNICO | *TECHNICAL DRAWING*

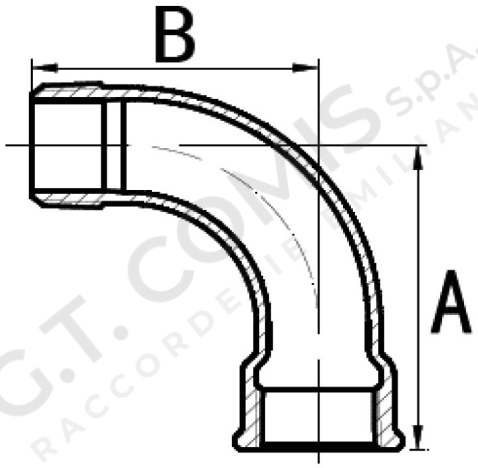

02 IMMAGINE PRODOTTO | *PRODUCT PICTURE*



03 DATI TECNICI | *TECHNICAL DATA*

CODICE	Ø	A mm	B mm	CONF.	PACK
1020107	3/8”	48	42	10	70
1020108	1/2”	55	48	10	50
1020109	3/4”	69	60	10	30
1020110	1”	85	75	10	35
1020111	1”1/4	105	95	5	15
1020112	1”1/2	116	105	5	15
1020113	2”	140	130	2	6
1020114	2”1/2	176	165	1	35
1020115	3”	205	190	2	2
1020117	4”	260	245	1	1

04 NOTE TECNICHE | *NOTES*
NORM: EN 10242 CLASS A, EN 1562

PRODOTTO | *PRODUCT*
CURVA A 90° M.F.

M.F. BENT 90°

CODICE ARTICOLO | *CODE*
1200

05 TEMPERATURA E PRESSIONE MASSIMA | *TEMPERATURE AND MAX PRESSURE*

TEMPERATURA / TEMPERATURE	PRESSIONE MASSIMA / MAX PRESSURE
-20 / -120 °C	25 bar
+121 / +300 °C	vedere grafico / see chart
300 °C	20 bar

06 GRAFICO PRESSIONE / TEMPERATURA | *PRESSURE / TEMPERATURE CHART*

