PRODOTTO | *PRODUCT*
CURVA A 90° F.F.

F.F. BENT 90°

CODICE ARTICOLO | *CODE*
1202

FAMIGLIA | *FAMILY*
RACCORDI IN GHISA ZINCATA MALLEABILE
MALLEABLE CAST IRON FITTINGS

MATERIALE | *MATERIAL*
GALVANIZED CAST IRON
EN-GJMB 350-10

FILETTATURA | *THREAD*
UNI EN 10226-1 (EX ISO 7/1)

01 DISEGNO TECNICO | *TECHNICAL DRAWING*

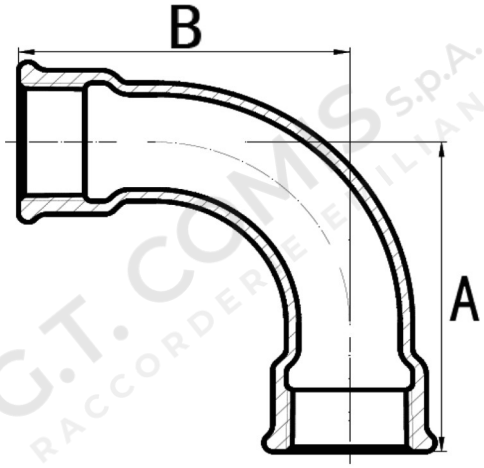

02 IMMAGINE PRODOTTO | *PRODUCT PICTURE*



03 DATI TECNICI | *TECHNICAL DATA*

CODICE	Ø	A mm	B mm	CONF.	PACK
1020207	3/8”	48	48	10	70
1020208	1/2”	55	55	10	40
1020209	3/4”	69	69	10	30
1020210	1”	85	85	5	30
1020211	1”1/4	105	105	5	10
1020212	1”1/2	116	116	5	10
1020213	2”	140	140	5	5
1020214	2”1/2	176	176	2	4
1020215	3”	205	205	1	2
1020217	4”	260	260	1	1

04 NOTE TECNICHE | *NOTES*
NORM: EN 10242 CLASS A, EN 1562

PRODOTTO | *PRODUCT*

CURVA A 90° F.F.

F.F. BENT 90°

CODICE ARTICOLO | *CODE*
1202

05 TEMPERATURA E PRESSIONE MASSIMA | *TEMPERATURE AND MAX PRESSURE*

TEMPERATURA / TEMPERATURE	PRESSIONE MASSIMA / MAX PRESSURE
-20 / -120 °C	25 bar
+121 / +300 °C	vedere grafico / see chart
300 °C	20 bar

06 GRAFICO PRESSIONE / TEMPERATURA | *PRESSURE / TEMPERATURE CHART*

