PRODOTTO | *PRODUCT*
CURVA A 45° M.F.

M.F. BENT 45°

CODICE ARTICOLO | *CODE*
1206

FAMIGLIA | *FAMILY*
RACCORDI IN GHISA ZINCATA MALLEABILE
MALLEABLE CAST IRON FITTINGS

MATERIALE | *MATERIAL*
GALVANIZED CAST IRON
EN-GJMB 350-10

FILETTATURA | *THREAD*
UNI EN 10226-1 (EX ISO 7/1)

01 DISEGNO TECNICO | *TECHNICAL DRAWING*

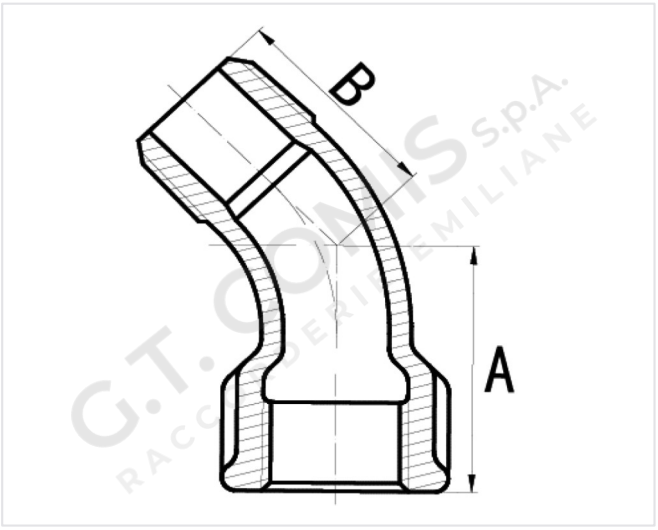

02 IMMAGINE PRODOTTO | *PRODUCT PICTURE*



03 DATI TECNICI | *TECHNICAL DATA*

CODICE	Ø	A mm	B mm	CONF.	PACK
1020407	3/8”	30	24	10	150
1020408	1/2”	36	30	10	80
1020409	3/4”	43	36	10	50
1020410	1”	51	42	10	50
1020411	1”1/4	64	54	5	30
1020412	1”1/2	68	58	5	20
1020413	2”	81	70	5	10
1020414	2”1/2	99	86	2	4
1020415	3”	113	100	1	3
1020417	4”	142	126	1	1

04 NOTE TECNICHE | *NOTES*
NORM: EN 10242 CLASS A, EN 1562

PRODOTTO | *PRODUCT*

CURVA A 45° M.F.

M.F. BENT 45°

CODICE ARTICOLO | *CODE*
1206

05 TEMPERATURA E PRESSIONE MASSIMA | *TEMPERATURE AND MAX PRESSURE*

TEMPERATURA / TEMPERATURE	PRESSIONE MASSIMA / MAX PRESSURE
-20 / -120 °C	25 bar
+121 / +300 °C	vedere grafico / see chart
300 °C	20 bar

06 GRAFICO PRESSIONE / TEMPERATURA | *PRESSURE / TEMPERATURE CHART*

