PRODOTTO | *PRODUCT*
GOMITO 90° F.F.

90° F.F. ELBOW

CODICE ARTICOLO | *CODE*
1212

FAMIGLIA | *FAMILY*
RACCORDI IN GHISA ZINCATA MALLEABILE
MALLEABLE CAST IRON FITTINGS

MATERIALE | *MATERIAL*
GALVANIZED CAST IRON
EN-GJMB 350-10

FILETTATURA | *THREAD*
UNI EN 10226-1 (EX ISO 7/1)

01 DISEGNO TECNICO | *TECHNICAL DRAWING*

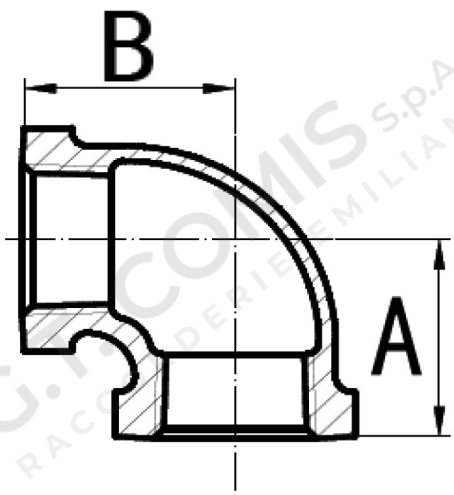

02 IMMAGINE PRODOTTO | *PRODUCT PICTURE*



03 DATI TECNICI | *TECHNICAL DATA*

CODICE	Ø	A mm	B mm	CONF.	PACK
1020706	1/4”	21	21	10	150
1020707	3/8”	25	25	10	150
1020708	1/2”	28	28	10	90
1020709	3/4”	33	33	10	50
1020710	1”	38	38	10	50
1020711	1”1/4	45	45	10	35
1020712	1”1/2	50	50	5	70
1020713	2”	58	58	5	10
1020714	2”1/2	69	69	2	6
1020715	3”	78	78	2	5
1020717	4”	96	96	1	2
1020719	5”	115	115	1	1
1020721	6”	131	131	1	1

04 NOTE TECNICHE | *NOTES*
NORM: EN 10242 CLASS A, EN 1562

PRODOTTO | *PRODUCT*
GOMITO 90° F.F.

90° F.F. ELBOW

CODICE ARTICOLO | *CODE*
1212

05 TEMPERATURA E PRESSIONE MASSIMA | *TEMPERATURE AND MAX PRESSURE*

TEMPERATURA / TEMPERATURE	PRESSIONE MASSIMA / MAX PRESSURE
-20 / -120 °C	25 bar
+121 / +300 °C	vedere grafico / see chart
300 °C	20 bar

06 GRAFICO PRESSIONE / TEMPERATURA | *PRESSURE / TEMPERATURE CHART*

