PRODOTTO | *PRODUCT*
GOMITO 90° M.F.

90° M.F. STREET ELBOW

CODICE ARTICOLO | *CODE*
1214

FAMIGLIA | *FAMILY*
RACCORDI IN GHISA ZINCATA MALLEABILE
MALLEABLE CAST IRON FITTINGS

MATERIALE | *MATERIAL*
GALVANIZED CAST IRON
EN-GJMB 350-10

FILETTATURA | *THREAD*
UNI EN 10226-1 (EX ISO 7/1)

01 DISEGNO TECNICO | *TECHNICAL DRAWING*

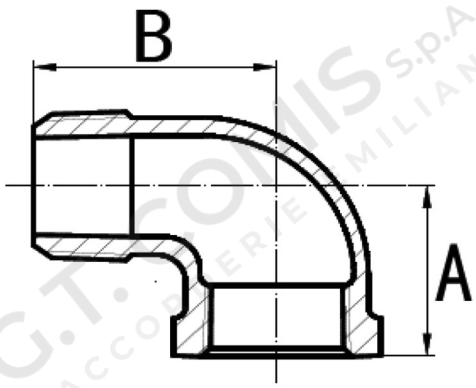

02 IMMAGINE PRODOTTO | *PRODUCT PICTURE*



03 DATI TECNICI | *TECHNICAL DATA*

CODICE	Ø	A mm	B mm	CONF.	PACK
1020906	1/4”	21	28	10	150
1020907	3/8”	25	32	10	130
1020908	1/2”	28	37	10	80
1020909	3/4”	33	43	10	50
1020910	1”	38	52	10	40
1020911	1”1/4	45	60	5	25
1020912	1”1/2	50	65	5	20
1020913	2”	58	74	5	10
1020914	2”1/2	69	88	2	6
1020915	3”	78	98	1	6
1020917	4”	96	118	1	2

04 NOTE TECNICHE | *NOTES*
NORM: EN 10242 CLASS A, EN 1562

PRODOTTO | *PRODUCT*

GOMITO 90° M.F.

90° M.F. STREET ELBOW

CODICE ARTICOLO | *CODE*
1214

05 TEMPERATURA E PRESSIONE MASSIMA | *TEMPERATURE AND MAX PRESSURE*

TEMPERATURA / TEMPERATURE	PRESSIONE MASSIMA / MAX PRESSURE
-20 / -120 °C	25 bar
+121 / +300 °C	vedere grafico / see chart
300 °C	20 bar

06 GRAFICO PRESSIONE / TEMPERATURA | *PRESSURE / TEMPERATURE CHART*

