PRODOTTO | *PRODUCT*

GOMITO A 90° F.F. CON BOCCHETTONE A SEDE PIANA

FLAT SEAT F.F. UNION ELBOW

CODICE ARTICOLO | *CODE*
1216

FAMIGLIA | *FAMILY*
RACCORDI IN GHISA ZINCATA MALLEABILE
MALLEABLE CAST IRON FITTINGS

MATERIALE | *MATERIAL*
GALVANIZED CAST IRON
EN-GJMB 350-10

FILETTATURA | *THREAD*
UNI EN 10226-1 (EX ISO 7/1)

01 DISEGNO TECNICO | *TECHNICAL DRAWING*

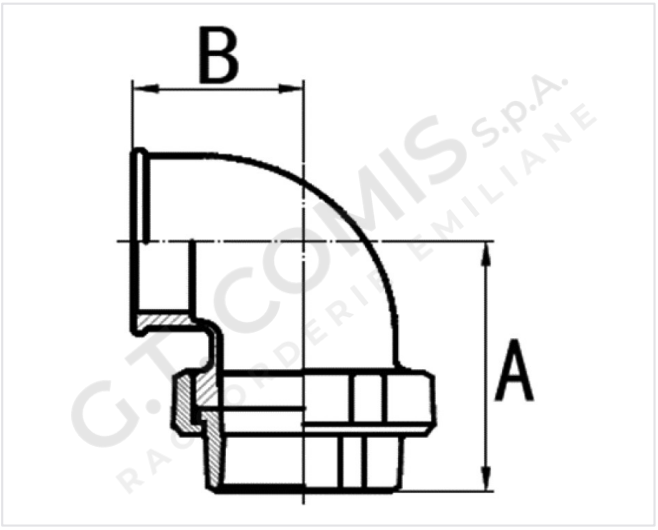

02 IMMAGINE PRODOTTO | *PRODUCT PICTURE*



03 DATI TECNICI | *TECHNICAL DATA*

CODICE	Ø	B mm	A mm	CONF.	PACK
1021008	1/2”	28	58	10	30
1021009	3/4”	33	62	10	20
1021010	1”	38	72	5	25
1021011	1”1/4	45	82	5	15
1021012	1”1/2	50	90	5	10
1021013	2”	58	100	5	5

04 NOTE TECNICHE | *NOTES*

NORM: EN 10242 CLASS A, EN 1562

PRODOTTO | *PRODUCT*

GOMITO A 90° F.F. CON BOCCHETTONE A SEDE PIANA

FLAT SEAT F.F. UNION ELBOW

CODICE ARTICOLO | *CODE*
1216

05 TEMPERATURA E PRESSIONE MASSIMA | *TEMPERATURE AND MAX PRESSURE*

TEMPERATURA / TEMPERATURE	PRESSIONE MASSIMA / MAX PRESSURE
-20 / -120 °C	25 bar
+121 / +300 °C	vedere grafico / see chart
300 °C	20 bar

06 GRAFICO PRESSIONE / TEMPERATURA | *PRESSURE / TEMPERATURE CHART*

