**PRODOTTO** | *PRODUCT*

# GOMITO A 90° F.F. CON BOCCHETTONE A SEDE CONICA

CONIC SEAT F.F. UNION ELBOW

**CODICE ARTICOLO** | *CODE*
**1218**

**FAMIGLIA** | *FAMILY*
**RACCORDI IN GHISA ZINCATA MALLEABILE**
*MALLEABLE CAST IRON FITTINGS*

**MATERIALE** | *MATERIAL*
**GALVANIZED CAST IRON**
**EN-GJMB 350-10**

**FILETTATURA** | *THREAD*
**UNI EN 10226-1 (EX ISO 7/1)**

## 01 DISEGNO TECNICO | *TECHNICAL DRAWING*

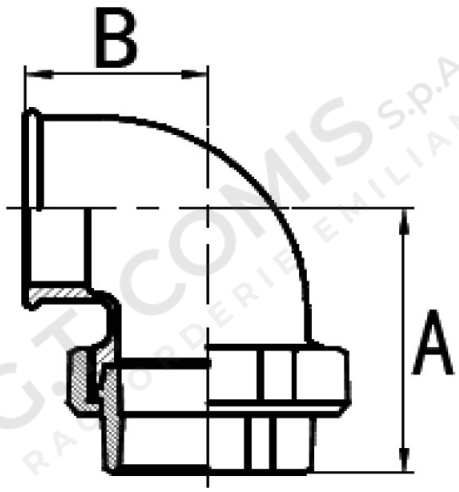


## 02 IMMAGINE PRODOTTO | *PRODUCT PICTURE*



## 03 DATI TECNICI | *TECHNICAL DATA*

| CODICE | Ø | B mm | A mm | CONF. | PACK |
|---|---|---|---|---|---|
| **1021108** | 1/2” | 28 | 58 | 10 | 30 |
| **1021109** | 3/4” | 33 | 62 | 10 | 20 |
| **1021110** | 1” | 38 | 72 | 5 | 25 |
| **1021111** | 1”1/4 | 45 | 82 | 5 | 10 |
| **1021112** | 1”1/2 | 50 | 90 | 5 | 10 |
| **1021113** | 2” | 58 | 100 | 5 | 5 |
| **1021114** | 2”1/2 | 70 | 122 | 2 | 2 |
| **1021115** | 3” | 78 | 135 | 1 | 2 |

## 04 NOTE TECNICHE | *NOTES*

NORM: EN 10242 CLASS A, EN 1562

**PRODOTTO** | *PRODUCT*

# GOMITO A 90° F.F. CON BOCCHETTONE A SEDE CONICA

CONIC SEAT F.F. UNION ELBOW

**CODICE ARTICOLO** | *CODE*
**1218**

## 05 TEMPERATURA E PRESSIONE MASSIMA | *TEMPERATURE AND MAX PRESSURE*

| TEMPERATURA / TEMPERATURE | PRESSIONE MASSIMA / MAX PRESSURE |
|---|---|
| -20 / -120 °C | 25 bar |
| +121 / +300 °C | vedere grafico / see chart |
| 300 °C | 20 bar |

## 06 GRAFICO PRESSIONE / TEMPERATURA | *PRESSURE / TEMPERATURE CHART*

