PRODOTTO | *PRODUCT*
NIPPLO DOPPIO

HEXAGON NIPPLE

CODICE ARTICOLO | *CODE*
1234

FAMIGLIA | *FAMILY*
RACCORDI IN GHISA ZINCATA MALLEABILE
MALLEABLE CAST IRON FITTINGS

MATERIALE | *MATERIAL*
GALVANIZED CAST IRON
EN-GJMB 350-10

FILETTATURA | *THREAD*
UNI EN 10226-1 (EX ISO 7/1)

01 DISEGNO TECNICO | *TECHNICAL DRAWING*

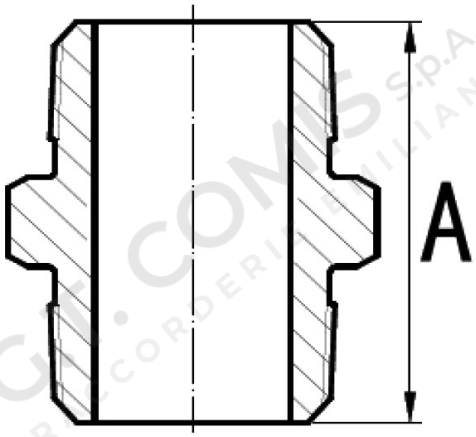

02 IMMAGINE PRODOTTO | *PRODUCT PICTURE*



03 DATI TECNICI | *TECHNICAL DATA*

CODICE	Ø	A mm	CONF.	PACK
1023006	1/4”	36	10	200
1023007	3/8”	38	10	200
1023008	1/2”	44	10	130
1023009	3/4”	47	10	80
1023010	1”	53	10	60
1023011	1”1/4	57	5	50
1023012	1”1/2	59	5	40
1023013	2”	68	5	25
1023014	2”1/2	75	2	12
1023015	3”	83	2	8
1023017	4”	95	1	4
1023018	5”	103	1	2
1023021	6”	110	1	2

04 NOTE TECNICHE | *NOTES*
NORM: EN 10242 CLASS A, EN 1562

PRODOTTO | *PRODUCT*
NIPPLO DOPPIO

HEXAGON NIPPLE

CODICE ARTICOLO | *CODE*
1234

05 TEMPERATURA E PRESSIONE MASSIMA | *TEMPERATURE AND MAX PRESSURE*

TEMPERATURA / TEMPERATURE	PRESSIONE MASSIMA / MAX PRESSURE
-20 / -120 °C	25 bar
+121 / +300 °C	vedere grafico / see chart
300 °C	20 bar

06 GRAFICO PRESSIONE / TEMPERATURA | *PRESSURE / TEMPERATURE CHART*

