PRODOTTO | *PRODUCT*
CALOTTA

FEMALE CAP

CODICE ARTICOLO | *CODE*
1238

FAMIGLIA | *FAMILY*
RACCORDI IN GHISA ZINCATA MALLEABILE
MALLEABLE CAST IRON FITTINGS

MATERIALE | *MATERIAL*
GALVANIZED CAST IRON
EN-GJMB 350-10

FILETTATURA | *THREAD*
UNI EN 10226-1 (EX ISO 7/1)

01 DISEGNO TECNICO | *TECHNICAL DRAWING*

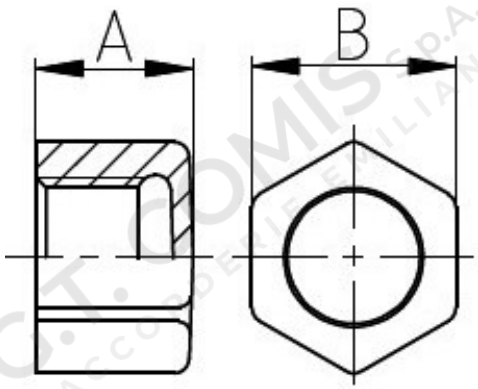

02 IMMAGINE PRODOTTO | *PRODUCT PICTURE*



03 DATI TECNICI | *TECHNICAL DATA*

CODICE	Ø	A mm	B mm	CONF.	PACK
1023306	1/4”	15	18	10	300
1023307	3/8”	17	22	10	250
1023308	1/2”	19	26	10	150
1023309	3/4”	22	32	10	150
1023310	1”	24	39	10	80
1023311	1”1/4	27	48	5	75
1023312	1”1/2	27	54	5	65
1023313	2”	32	66	5	35
1023314	2”1/2	35	84	2	20
1023315	3”	38	96	2	10
1023317	4”	45	123	1	6

04 NOTE TECNICHE | *NOTES*
NORM: EN 10242 CLASS A, EN 1562

PRODOTTO | *PRODUCT*
CALOTTA

FEMALE CAP

CODICE ARTICOLO | *CODE*
1238

05 TEMPERATURA E PRESSIONE MASSIMA | *TEMPERATURE AND MAX PRESSURE*

TEMPERATURA / TEMPERATURE	PRESSIONE MASSIMA / MAX PRESSURE
-20 / -120 °C	25 bar
+121 / +300 °C	vedere grafico / see chart
300 °C	20 bar

06 GRAFICO PRESSIONE / TEMPERATURA | *PRESSURE / TEMPERATURE CHART*

