PRODOTTO | *PRODUCT*

BOCCHETTONE M.F. A SEDE PIANA DIRITTO

M.F. FLAT SEAT UNION

CODICE ARTICOLO | *CODE*
1244

FAMIGLIA | *FAMILY*

RACCORDI IN GHISA ZINCATA MALLEABILE
MALLEABLE CAST IRON FITTINGS

MATERIALE | *MATERIAL*

GALVANIZED CAST IRON
EN-GJMB 350-10

FILETTATURA | *THREAD*

UNI EN 10226-1 (EX ISO 7/1)

01 DISEGNO TECNICO | *TECHNICAL DRAWING*

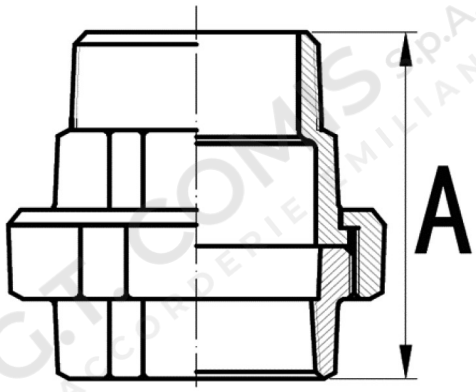

02 IMMAGINE PRODOTTO | *PRODUCT PICTURE*



03 DATI TECNICI | *TECHNICAL DATA*

CODICE	Ø	A mm	CONF.	PACK
1024008	1/2”	66	10	30
1024009	3/4”	72	10	20
1024010	1”	80	10	30
1024011	1”1/4	90	5	15
1024012	1”1/2	95	5	12
1024013	2”	106	5	10
1024014	2”1/2	118	2	4
1024015	3”	130	1	2

04 NOTE TECNICHE | *NOTES*

NORM: EN 10242 CLASS A, EN 1562

PRODOTTO | *PRODUCT*

BOCCHETTONE M.F. A SEDE PIANA DIRITTO

M.F. FLAT SEAT UNION

CODICE ARTICOLO | *CODE*
1244

05 TEMPERATURA E PRESSIONE MASSIMA | *TEMPERATURE AND MAX PRESSURE*

TEMPERATURA / TEMPERATURE	PRESSIONE MASSIMA / MAX PRESSURE
-20 / -120 °C	25 bar
+121 / +300 °C	vedere grafico / see chart
300 °C	20 bar

06 GRAFICO PRESSIONE / TEMPERATURA | *PRESSURE / TEMPERATURE CHART*

