PRODOTTO | *PRODUCT*
GOMITO 90° RIDOTTO F.F.

REDUCING ELBOW 90°

CODICE ARTICOLO | *CODE*
1254

FAMIGLIA | *FAMILY*
RACCORDI IN GHISA ZINCATA MALLEABILE
MALLEABLE CAST IRON FITTINGS

MATERIALE | *MATERIAL*
GALVANIZED CAST IRON
EN-GJMB 350-10

FILETTATURA | *THREAD*
UNI EN 10226-1 (EX ISO 7/1)

01 DISEGNO TECNICO | *TECHNICAL DRAWING*

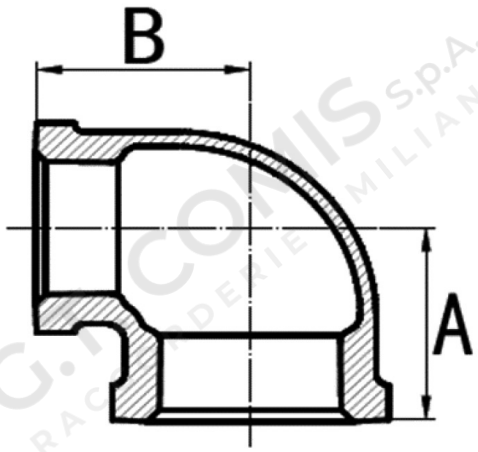

02 IMMAGINE PRODOTTO | *PRODUCT PICTURE*



03 DATI TECNICI | *TECHNICAL DATA*

CODICE	Ø	A mm	B mm	CONF.	PACK
1020805	1/2”x1/4”	24	24	10	100
1020806	1/2”x3/8”	26	26	10	100
1020809	3/4”x3/8”	28	28	10	60
1020810	3/4”x1/2”	30	31	10	60
1020813	1”x1/2”	32	34	10	60
1020814	1”x3/4”	35	36	10	60
1020816	1”1/4x1/2”	32	37	5	45
1020817	1”1/4x3/4”	36	41	5	45
1020818	1”1/4x1”	40	42	5	35
1020821	1”1/2x3/4”	37	42	5	30
1020822	1”1/2x1”	42	46	5	30
1020823	1”1/2x1”1/4	46	48	5	25
1020827	2”x1”	43	50	5	20

04 NOTE TECNICHE | *NOTES*
NORM: EN 10242 CLASS A, EN 1562

PRODOTTO | *PRODUCT*
GOMITO 90° RIDOTTO F.F.

REDUCING ELBOW 90°

CODICE ARTICOLO | *CODE*
1254

FAMIGLIA | *FAMILY*
RACCORDI IN GHISA ZINCATA MALLEABILE
MALLEABLE CAST IRON FITTINGS

MATERIALE | *MATERIAL*
GALVANIZED CAST IRON
EN-GJMB 350-10

FILETTATURA | *THREAD*
UNI EN 10226-1 (EX ISO 7/1)

01 DISEGNO TECNICO | *TECHNICAL DRAWING*

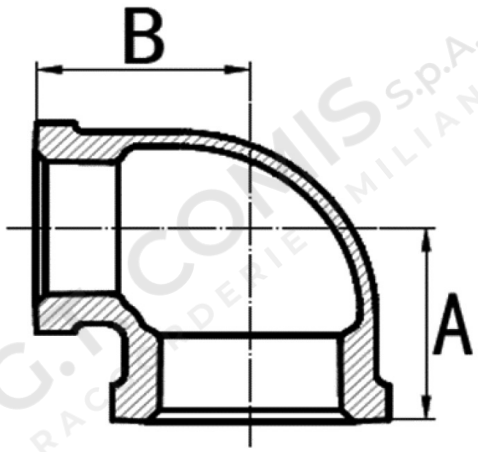

02 IMMAGINE PRODOTTO | *PRODUCT PICTURE*



03 DATI TECNICI | *TECHNICAL DATA*

CODICE	Ø	A mm	B mm	CONF.	PACK
1020828	2”x1”1/4	47	53	5	15
1020829	2”x1”1/2	52	56	5	15

04 NOTE TECNICHE | *NOTES*
NORM: EN 10242 CLASS A, EN 1562

PRODOTTO | *PRODUCT*

GOMITO 90° RIDOTTO F.F.

REDUCING ELBOW 90°

CODICE ARTICOLO | *CODE*
1254

05 TEMPERATURA E PRESSIONE MASSIMA | *TEMPERATURE AND MAX PRESSURE*

TEMPERATURA / TEMPERATURE	PRESSIONE MASSIMA / MAX PRESSURE
-20 / -120 °C	25 bar
+121 / +300 °C	vedere grafico / see chart
300 °C	20 bar

06 GRAFICO PRESSIONE / TEMPERATURA | *PRESSURE / TEMPERATURE CHART*

