PRODOTTO | *PRODUCT*

MANICOTTO DI RIDUZIONE

REDUCING SOCKET

CODICE ARTICOLO | *CODE*
1256

FAMIGLIA | *FAMILY*
RACCORDI IN GHISA ZINCATA MALLEABILE
MALLEABLE CAST IRON FITTINGS

MATERIALE | *MATERIAL*
GALVANIZED CAST IRON
EN-GJMB 350-10

FILETTATURA | *THREAD*
UNI EN 10226-1 (EX ISO 7/1)

01 DISEGNO TECNICO | *TECHNICAL DRAWING*

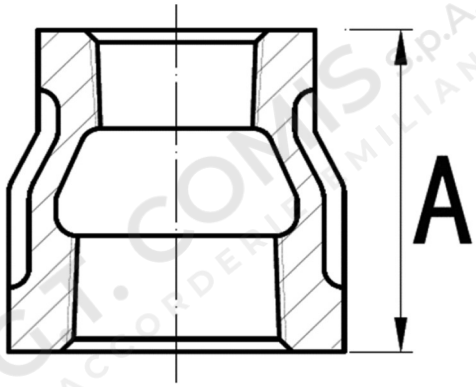

02 IMMAGINE PRODOTTO | *PRODUCT PICTURE*



03 DATI TECNICI | *TECHNICAL DATA*

CODICE	Ø	A mm	CONF.	PACK
1022406	1/2”x3/8”	36	10	120
1022409	3/4”x3/8”	39	10	60
1022410	3/4”x1/2”	39	10	60
1022413	1”x1/2”	45	10	70
1022414	1”x3/4”	45	10	70
1022416	1”1/4x1/2”	50	5	60
1022417	1”1/4x3/4”	50	5	60
1022418	1”1/4x1”	50	5	40
1022420	1”1/2x1/2”	55	5	50
1022421	1”1/2x3/4”	55	5	45
1022422	1”1/2x1”	55	5	40
1022423	1”1/2x1”1/4	55	5	35
1022426	2”x3/4”	65	5	25

04 NOTE TECNICHE | *NOTES*

NORM: EN 10242 CLASS A, EN 1562

PRODOTTO | *PRODUCT*

MANICOTTO DI RIDUZIONE

REDUCING SOCKET

CODICE ARTICOLO | *CODE*
1256

FAMIGLIA | *FAMILY*
RACCORDI IN GHISA ZINCATA MALLEABILE
MALLEABLE CAST IRON FITTINGS

MATERIALE | *MATERIAL*
GALVANIZED CAST IRON
EN-GJMB 350-10

FILETTATURA | *THREAD*
UNI EN 10226-1 (EX ISO 7/1)

01 DISEGNO TECNICO | *TECHNICAL DRAWING*

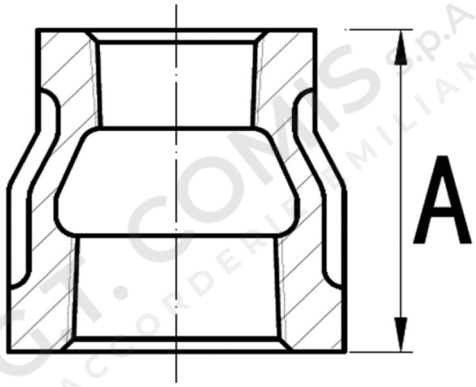

02 IMMAGINE PRODOTTO | *PRODUCT PICTURE*



03 DATI TECNICI | *TECHNICAL DATA*

CODICE	Ø	A mm	CONF.	PACK
1022427	2”x1”	65	5	25
1022428	2”x1”1/4	65	5	20
1022429	2”x1”1/2	74	5	20
1022435	2” 1/2x2”	74	2	6
1022441	3”x2”	80	2	14
1022442	3”x2”1/2	80	2	10
1022448	4”x3”	-	1	6

04 NOTE TECNICHE | *NOTES*

NORM: EN 10242 CLASS A, EN 1562

PRODOTTO | *PRODUCT*

MANICOTTO DI RIDUZIONE

REDUCING SOCKET

CODICE ARTICOLO | *CODE*
1256

05 TEMPERATURA E PRESSIONE MASSIMA | *TEMPERATURE AND MAX PRESSURE*

TEMPERATURA / TEMPERATURE	PRESSIONE MASSIMA / MAX PRESSURE
-20 / -120 °C	25 bar
+121 / +300 °C	vedere grafico / see chart
300 °C	20 bar

06 GRAFICO PRESSIONE / TEMPERATURA | *PRESSURE / TEMPERATURE CHART*

