PRODOTTO | *PRODUCT*

NIPPLO RIDOTTO

REDUCING HEXAGON NIPPLE

CODICE ARTICOLO | *CODE*
1262

FAMIGLIA | *FAMILY*
RACCORDI IN GHISA ZINCATA MALLEABILE
MALLEABLE CAST IRON FITTINGS

MATERIALE | *MATERIAL*
GALVANIZED CAST IRON
EN-GJMB 350-10

FILETTATURA | *THREAD*
UNI EN 10226-1 (EX ISO 7/1)

01 DISEGNO TECNICO | *TECHNICAL DRAWING*

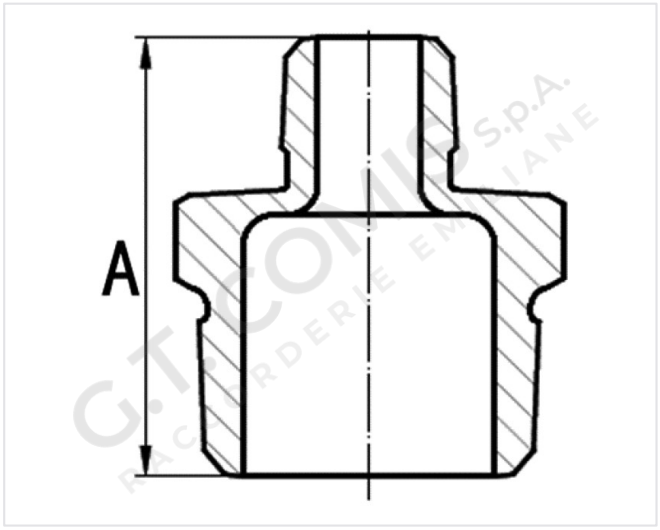

02 IMMAGINE PRODOTTO | *PRODUCT PICTURE*



03 DATI TECNICI | *TECHNICAL DATA*

CODICE	Ø	A mm	CONF.	PACK
1022606	1/2”x3/8”	44	10	140
1022609	3/4”x3/8”	47	10	80
1022610	3/4”x1/2”	47	10	80
1022613	1”x1/2”	53	10	60
1022614	1”x3/4”	53	10	70
1022616	1”1/4x1/2”	57	5	50
1022617	1”1/4x3/4”	57	5	50
1022618	1”1/4x1”	57	5	35
1022621	1”1/2x3/4”	59	5	45
1022622	1”1/2x1”	59	5	45
1022623	1”1/2x1”1/4	59	5	50
1022626	2”x1”	68	5	25
1022628	2”x1”1/4	68	5	25

04 NOTE TECNICHE | *NOTES*

NORM: EN 10242 CLASS A, EN 1562

PRODOTTO | *PRODUCT*

NIPPLO RIDOTTO

REDUCING HEXAGON NIPPLE

CODICE ARTICOLO | *CODE*
1262

FAMIGLIA | *FAMILY*
RACCORDI IN GHISA ZINCATA MALLEABILE
MALLEABLE CAST IRON FITTINGS

MATERIALE | *MATERIAL*
GALVANIZED CAST IRON
EN-GJMB 350-10

FILETTATURA | *THREAD*
UNI EN 10226-1 (EX ISO 7/1)

01 DISEGNO TECNICO | *TECHNICAL DRAWING*

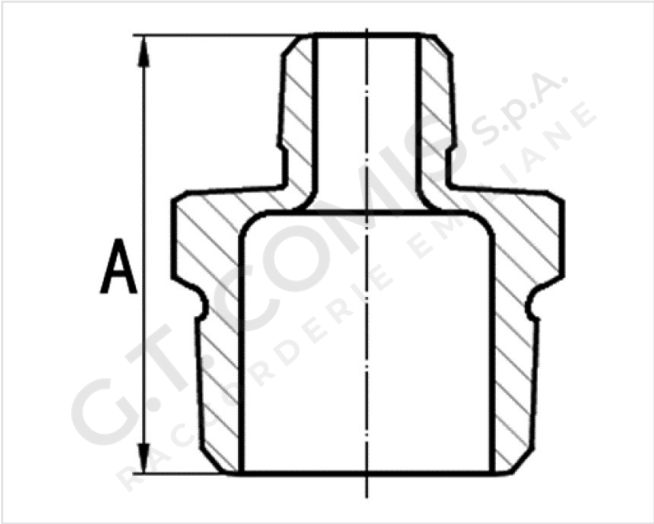

02 IMMAGINE PRODOTTO | *PRODUCT PICTURE*



03 DATI TECNICI | *TECHNICAL DATA*

CODICE	Ø	A mm	CONF.	PACK
1022629	2”x1”1/2	68	5	25
1022634	2”1/2x1”1/2	75	5	15
1022635	2”1/2x2”	75	2	16
1022641	3”x2”	83	2	10
1022642	3”x2”1/2	88	2	10
1022648	4”x3”	95	1	5

04 NOTE TECNICHE | *NOTES*

NORM: EN 10242 CLASS A, EN 1562

PRODOTTO | *PRODUCT*

NIPPLO RIDOTTO

REDUCING HEXAGON NIPPLE

CODICE ARTICOLO | *CODE*
1262

05 TEMPERATURA E PRESSIONE MASSIMA | *TEMPERATURE AND MAX PRESSURE*

TEMPERATURA / TEMPERATURE	PRESSIONE MASSIMA / MAX PRESSURE
-20 / -120 °C	25 bar
+121 / +300 °C	vedere grafico / see chart
300 °C	20 bar

06 GRAFICO PRESSIONE / TEMPERATURA | *PRESSURE / TEMPERATURE CHART*

