PRODOTTO | *PRODUCT*

MANICOTTO F.M. DI RIDUZIONE

F.M. REDUCING SOCKET

CODICE ARTICOLO | *CODE*
1264

FAMIGLIA | *FAMILY*
RACCORDI IN GHISA ZINCATA MALLEABILE
MALLEABLE CAST IRON FITTINGS

MATERIALE | *MATERIAL*
GALVANIZED CAST IRON
EN-GJMB 350-10

FILETTATURA | *THREAD*
UNI EN 10226-1 (EX ISO 7/1)

01 DISEGNO TECNICO | *TECHNICAL DRAWING*

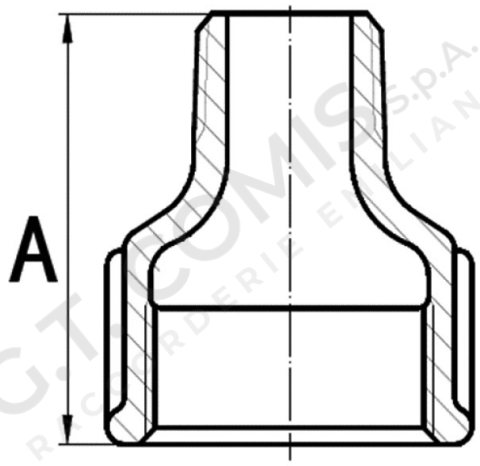

02 IMMAGINE PRODOTTO | *PRODUCT PICTURE*

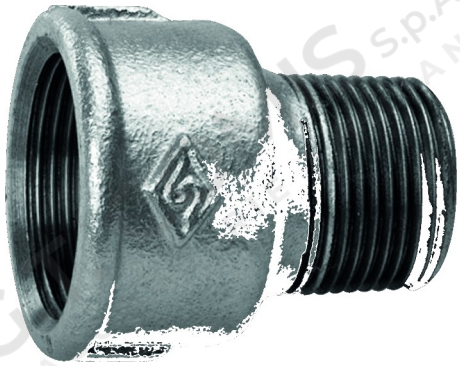

03 DATI TECNICI | *TECHNICAL DATA*

CODICE	Ø	A mm	CONF.	PACK
1022706	1/2”x3/8”	43	10	140
1022710	3/4”x1/2”	48	10	80
1022713	1”x1/2”	55	10	80
1022714	1”x3/4”	55	10	70
1022716	1”1/4x1/2”	60	5	50
1022717	1”1/4x3/4”	60	5	50
1022718	1”1/4x1”	60	5	50
1022721	1”1/2x3/4”	63	5	40
1022722	1”1/2x1”	63	5	40
1022723	1”1/2x1”1/4	63	5	40
1022728	2x1”1/4	70	5	25
1022729	2x1”1/2	70	5	25

04 NOTE TECNICHE | *NOTES*

NORM: EN 10242 CLASS A, EN 1562

PRODOTTO | *PRODUCT*

MANICOTTO F.M. DI RIDUZIONE

F.M. REDUCING SOCKET

CODICE ARTICOLO | *CODE*
1264

05 TEMPERATURA E PRESSIONE MASSIMA | *TEMPERATURE AND MAX PRESSURE*

TEMPERATURA / TEMPERATURE	PRESSIONE MASSIMA / MAX PRESSURE
-20 / -120 °C	25 bar
+121 / +300 °C	vedere grafico / see chart
300 °C	20 bar

06 GRAFICO PRESSIONE / TEMPERATURA | *PRESSURE / TEMPERATURE CHART*

