PRODOTTO | *PRODUCT*
GIUNTO RAPIDO MASCHIO

MALE JOINT

CODICE ARTICOLO | *CODE*
1268

FAMIGLIA | *FAMILY*
COMPATIBILI
PER TUBI FERRO EN 10255 E POLIETILENE EN 12201-2

MATERIALE | *MATERIAL*
GALVANIZED CAST IRON, NBR GASKET

FILETTATURA | *THREAD*
UNI EN 10226-1 (EX ISO 7/1)

01 DISEGNO TECNICO | *TECHNICAL DRAWING*

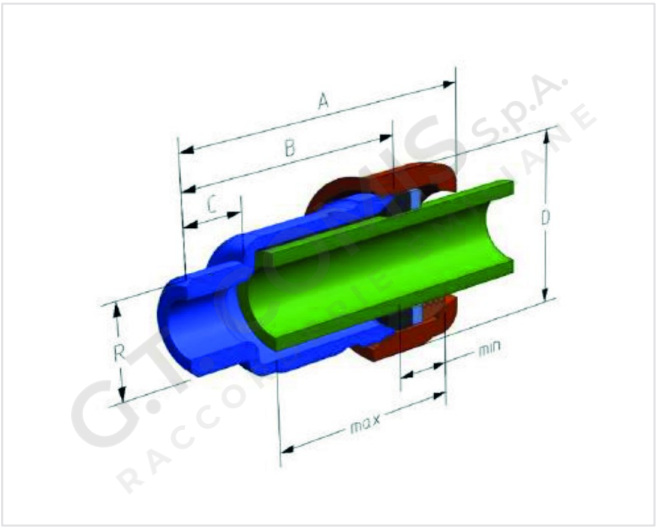

02 IMMAGINE PRODOTTO | *PRODUCT PICTURE*



03 DATI TECNICI | *TECHNICAL DATA*

CODICE	Ø	A mm	B mm	C mm	D mm	min mm	max mm	tubo ferro	tubo PE	CONF.	PACK
1191307	3/8”	64	49	11,5	39	22	42	13,8-19,3	13,8-19,3	5	80
1191308	1/2”	65	49	13	40,5	22	42	19,3-24,3	19,3-24,3	5	70
1191309	3/4”	72	56	16,5	47,5	22	45	24,3-31,2	24,3-31,2	5	50
1191310	1”	75	59,5	19	55	24	46	31,2-39,3	31,2-39,3	5	35
1191311	1”1/4	85	67,5	21	67	24	53	39,3-47,7	39,3-47,7	2	24
1191312	1”1/2	90	72,5	20	73	24	56	47,7-59,5	47,7-59,5	2	20
1191313	2”	114	82,5	27	91	30	70	59,5-75,7	59,5-75,0	1	15
1191314	2”1/2	125	100	35	109	31	71	75,7–88,0	75,0–88,0	1	1
1191315	3” flang.	175	140	30	160	50	110	88,0–113,1	88,0–113,1	1	1
1191316	4” flang.	190	145	36	185	60	125	113,1 – 115	113,1 – 115	1	1

04 NOTE TECNICHE | *NOTES*
MAXIMUM WORKING TEMPERATURE: 80°C
WORKING PRESSURE: MAX PN16

PRODOTTO | *PRODUCT*

GIUNTO RAPIDO MASCHIO

MALE JOINT

CODICE ARTICOLO | *CODE*
1268

05 TEMPERATURA E PRESSIONE MASSIMA | *TEMPERATURE AND MAX PRESSURE*

TEMPERATURA / TEMPERATURE	PRESSIONE MASSIMA / MAX PRESSURE
-20 / -120 °C	25 bar
+121 / +300 °C	vedere grafico / see chart
300 °C	20 bar

06 GRAFICO PRESSIONE / TEMPERATURA | *PRESSURE / TEMPERATURE CHART*

