PRODOTTO | *PRODUCT*

GIUNTO RAPIDO FEMMINA

FEMMINA JOINT

CODICE ARTICOLO | *CODE*
1270

FAMIGLIA | *FAMILY*

COMPATIBILI
PER TUBI FERRO EN 10255 E POLIETILENE EN 12201-2

MATERIALE | *MATERIAL*

GALVANIZED CAST IRON, NBR GASKET

FILETTATURA | *THREAD*

UNI EN 10226-1 (EX ISO 7/1)

01 DISEGNO TECNICO | *TECHNICAL DRAWING*

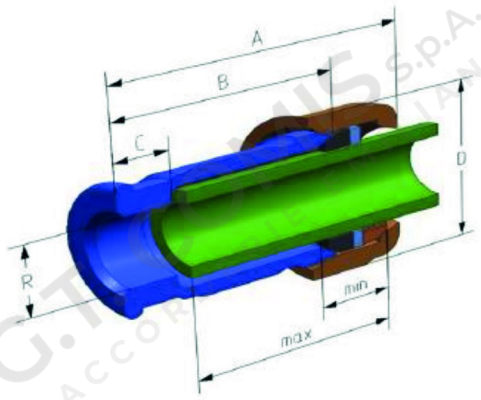

02 IMMAGINE PRODOTTO | *PRODUCT PICTURE*



03 DATI TECNICI | *TECHNICAL DATA*

CODICE	Ø	A mm	B mm	C mm	D mm	min mm	max mm	tubo ferro	tubo PE	CONF.	PACK
1191507	3/8”	64	49,5	12	39	22	45	13,8-19,3	13,8-19,3	5	80
1191508	1/2”	65	49,5	12	40,5	22	45	19,3-24,3	19,3-24,3	5	70
1191509	3/4”	72	54,5	14	47,5	22	49	24,3-31,2	24,3-31,2	5	50
1191510	1”	75	59,5	18	55	24	51	31,2-39,3	31,2-39,3	5	35
1191511	1”1/4	85	64,5	22	67	24	51	39,3-47,7	39,3-47,7	2	24
1191512	1”1/2	86	69,5	19	73	24	58	47,7-59,5	47,7-59,5	2	20
1191513	2”	110	79,5	30,5	91	30	67	59,5-75,7	59,5-75,0	1	15
1191514	2”1/2	130	100	40	109	31	77	75,7–88,0	75,0–88,0	1	1
1191515	3” flang.	165	144	36	160	50	110	88,0–113,1	88,0–113,1	1	1
1191516	4” flang.	175	130	37	190	55	120	113,1 – 115	113,1 – 115	1	1

04 NOTE TECNICHE | *NOTES*

MAXIMUM WORKING TEMPERATURE: 80°C
WORKING PRESSURE: MAX PN16