PRODOTTO | *PRODUCT*
CURVA A 90° F.F.

GALVANIZED CAST IRON F.F. BENT 90°

CODICE ARTICOLO | *CODE*
1402

FAMIGLIA | *FAMILY*
RACCORDI GHISA CUORE BIANCO PRODUZIONE EUROPA
MALLEABLE CAST IRON FITTINGS EUROPEAN PRODUCTION

MATERIALE | *MATERIAL*
GALVANIZED CAST IRON
EN-GJMW-400-05

FILETTATURA | *THREAD*
UNI EN 10226-1 (EX ISO 7/1)

01 DISEGNO TECNICO | *TECHNICAL DRAWING*

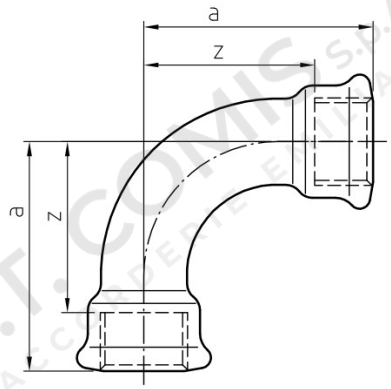

02 IMMAGINE PRODOTTO | *PRODUCT PICTURE*



03 DATI TECNICI | *TECHNICAL DATA*

CODICE	Ø	a (mm)	z (mm)	CONF.	PACK
CB20208	1/2”	55	42	10	90
CB20209	3/4”	69	54	10	50
CB20210	1”	85	68	1	28
CB20211	1”1/4	105	86	1	14
CB20212	1”1/2	116	97	1	10
CB20213	2”	140	116	1	5
CB20214	2”1/2	176	149	1	2
CB20215	3”	205	175	1	4
CB20217	4”	260	224	1	2

04 NOTE TECNICHE | *NOTES*