G.T. COMIS S.p.A.
RACCORDERIE EMILIANE

SCHEDA TECNICA
TECHNICAL DATA SHEET

PRODOTTO | *PRODUCT*
CURVA A 45° M.F.

GALVANIZED CAST IRON M.F. BENT 45°

CODICE ARTICOLO | *CODE*
1404

FAMIGLIA | *FAMILY*
RACCORDI GHISA CUORE BIANCO PRODUZIONE EUROPA
MALLEABLE CAST IRON FITTINGS EUROPEAN PRODUCTION

MATERIALE | *MATERIAL*
GALVANIZED CAST IRON
EN-GJMW-400-05

FILETTATURA | *THREAD*
UNI EN 10226-1 (EX ISO 7/1)

01 DISEGNO TECNICO | *TECHNICAL DRAWING*

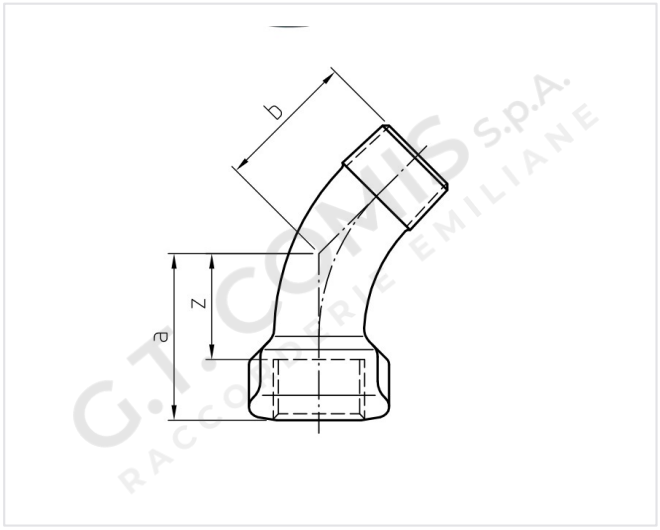

02 IMMAGINE PRODOTTO | *PRODUCT PICTURE*



03 DATI TECNICI | *TECHNICAL DATA*

CODICE	Ø	a (mm)	b (mm)	z (mm)	CONF.	PACK
CB20408	1/2”	36	30	23	10	120
CB20409	3/4”	43	36	28	10	80
CB20410	1”	51	42	34	1	50
CB20411	1”1/4	64	54	45	1	25
CB20412	1”1/2	68	58	49	1	18
CB20413	2”	81	70	57	1	10
CB20414	2”1/2	99	86	72	1	6
CB20415	3”	113	100	83	1	3
CB20417	4”	142	126	106	1	4

04 NOTE TECNICHE | *NOTES*