PRODOTTO | *PRODUCT*

CURVA A 45° F.F.

GALVANIZED CAST IRON F.F. BENT 45°

CODICE ARTICOLO | *CODE*
1406

FAMIGLIA | *FAMILY*

RACCORDI GHISA CUORE BIANCO PRODUZIONE EUROPA
MALLEABLE CAST IRON FITTINGS EUROPEAN PRODUCTION

MATERIALE | *MATERIAL*

GALVANIZED CAST IRON
EN-GJMW-400-05

FILETTATURA | *THREAD*

UNI EN 10226-1 (EX ISO 7/1)

01 DISEGNO TECNICO | *TECHNICAL DRAWING*

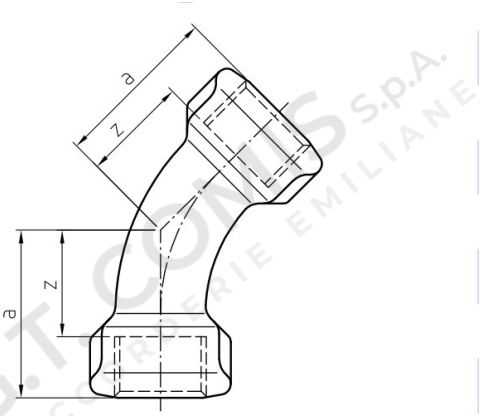

02 IMMAGINE PRODOTTO | *PRODUCT PICTURE*



03 DATI TECNICI | *TECHNICAL DATA*

CODICE	Ø	a (mm)	z (mm)	CONF.	PACK
CB20508	1/2”	36	23	10	100
CB20509	3/4”	43	28	10	60
CB20510	1”	51	34	1	40
CB20511	1”1/4	64	45	1	22
CB20512	1”1/2	68	49	1	15
CB20513	2”	81	57	1	9
CB20514	2” 1/2	99	72	1	4
CB20515	3”	113	83	1	2
CB20517	4”	142	106	1	2

04 NOTE TECNICHE | *NOTES*