G.T. COMIS S.p.A.
RACCORDERIE EMILIANE

SCHEDA TECNICA
TECHNICAL DATA SHEET

PRODOTTO | *PRODUCT*
GOMITO 90° F.F.

GALVANIZED CAST IRON FF ELBOW 90°

CODICE ARTICOLO | *CODE*
1408

FAMIGLIA | *FAMILY*
RACCORDI GHISA CUORE BIANCO PRODUZIONE EUROPA
MALLEABLE CAST IRON FITTINGS EUROPEAN PRODUCTION

MATERIALE | *MATERIAL*
GALVANIZED CAST IRON
EN-GJMW-400-05

FILETTATURA | *THREAD*
UNI EN 10226-1 (EX ISO 7/1)

01 DISEGNO TECNICO | *TECHNICAL DRAWING*

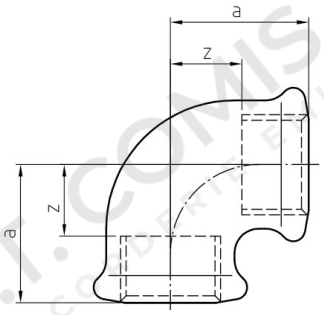

02 IMMAGINE PRODOTTO | *PRODUCT PICTURE*



03 DATI TECNICI | *TECHNICAL DATA*

CODICE	Ø	a (mm)	z (mm)	CONF.	PACK
CB20707	3/8”	25	15	10	250
CB20708	1/2”	28	15	10	120
CB20709	3/4”	33	18	10	90
CB20710	1”	38	21	1	50
CB20711	1”1/4	45	26	1	30
CB20712	1”1/2	50	31	1	22
CB20713	2”	58	34	1	12
CB20714	2”1/2	69	42	1	7
CB20715	3”	78	48	1	4
CB20717	4”	96	60	1	2

04 NOTE TECNICHE | *NOTES*