G.T. COMIS S.p.A.
RACCORDERIE EMILIANE

SCHEDA TECNICA
TECHNICAL DATA SHEET

PRODOTTO | *PRODUCT*
TEE A 90° F.F.F.

GALVANIZED CAST IRON TEE

CODICE ARTICOLO | *CODE*
1416

FAMIGLIA | *FAMILY*

RACCORDI GHISA CUORE BIANCO PRODUZIONE EUROPA
MALLEABLE CAST IRON FITTINGS EUROPEAN PRODUCTION

MATERIALE | *MATERIAL*

GALVANIZED CAST IRON
EN-GJMW-400-05

FILETTATURA | *THREAD*

UNI EN 10226-1 (EX ISO 7/1)

01 DISEGNO TECNICO | *TECHNICAL DRAWING*

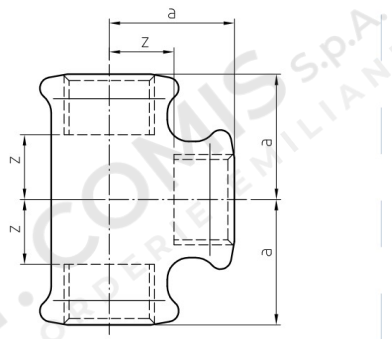

02 IMMAGINE PRODOTTO | *PRODUCT PICTURE*



03 DATI TECNICI | *TECHNICAL DATA*

CODICE	Ø	a (mm)	z (mm)	CONF.	PACK
CB21607	3/8”	25	15	10	120
CB21608	1/2”	28	15	10	70
CB21609	3/4”	33	18	10	60
CB21610	1”	38	21	1	30
CB21611	1”1/4	45	26	1	20
CB21612	1”1/2	50	31	1	14
CB21613	2”	58	34	1	10
CB21614	2”1/2	69	42	1	5
CB21615	3”	78	48	1	4
CB21617	4”	96	60	1	2

04 NOTE TECNICHE | *NOTES*