PRODOTTO | *PRODUCT*
NIPPLES DOPPIO

GALVANIZED CAST IRON NIPPLES

CODICE ARTICOLO | *CODE*
1422

FAMIGLIA | *FAMILY*

RACCORDI GHISA CUORE BIANCO PRODUZIONE EUROPA
MALLEABLE CAST IRON FITTINGS EUROPEAN PRODUCTION

MATERIALE | *MATERIAL*

GALVANIZED CAST IRON
EN-GJMW-400-05

FILETTATURA | *THREAD*

UNI EN 10226-1 (EX ISO 7/1)

01 DISEGNO TECNICO | *TECHNICAL DRAWING*

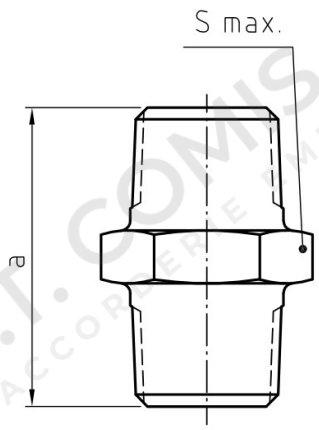

02 IMMAGINE PRODOTTO | *PRODUCT PICTURE*



03 DATI TECNICI | *TECHNICAL DATA*

CODICE	Ø	a (mm)	S max (mm)	CONF.	PACK
CB23007	3/8”	38	22	10	300
CB23008	1/2”	44	27	10	200
CB23009	3/4”	47	32	10	130
CB23010	1”	53	41	1	80
CB23011	1”1/4	57	50	1	40
CB23012	1”1/2	59	55	1	40
CB23013	2”	68	70	1	20
CB23014	2”1/2	75	85	1	10
CB23015	3”	83	100	1	8
CB23017	4”	95	130	1	4

04 NOTE TECNICHE | *NOTES*