PRODOTTO | *PRODUCT*

TAPPO MASCHIO CON BORDO

GALVANIZED CAST IRON MALE PLUG

CODICE ARTICOLO | *CODE*
1424

FAMIGLIA | *FAMILY*

RACCORDI GHISA CUORE BIANCO PRODUZIONE EUROPA
MALLEABLE CAST IRON FITTINGS EUROPEAN PRODUCTION

MATERIALE | *MATERIAL*

GALVANIZED CAST IRON
EN-GJMW-400-05

FILETTATURA | *THREAD*

UNI EN 10226-1 (EX ISO 7/1)

01 DISEGNO TECNICO | *TECHNICAL DRAWING*

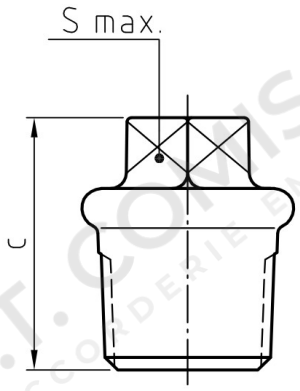

02 IMMAGINE PRODOTTO | *PRODUCT PICTURE*



03 DATI TECNICI | *TECHNICAL DATA*

CODICE	Ø	c (mm)	S max (mm)	CONF.	PACK
CB23207	3/8”	24	10	10	400
CB23208	1/2”	26	11	10	300
CB23209	3/4”	32	17	10	200
CB23210	1”	36	19	1	120
CB23211	1”1/4	39	22	1	80
CB23212	1”1/2	41	22	1	60
CB23213	2”	48	27	1	40
CB23214	2”1/2	54	32	1	20
CB23215	3”	60	36	1	15
CB23217	4”	70	41	1	8

04 NOTE TECNICHE | *NOTES*