G.T. COMIS S.p.A.
RACCORDERIE EMILIANE

SCHEDA TECNICA
TECHNICAL DATA SHEET

PRODOTTO | *PRODUCT*
MANICOTTO M.F

GALVANIZED CAST IRON MF SOCKET

CODICE ARTICOLO | *CODE*
1432

FAMIGLIA | *FAMILY*
RACCORDI GHISA CUORE BIANCO PRODUZIONE EUROPA
MALLEABLE CAST IRON FITTINGS EUROPEAN PRODUCTION

MATERIALE | *MATERIAL*
GALVANIZED CAST IRON
EN-GJMW-400-05

FILETTATURA | *THREAD*
UNI EN 10226-1 (EX ISO 7/1)

01 DISEGNO TECNICO | *TECHNICAL DRAWING*

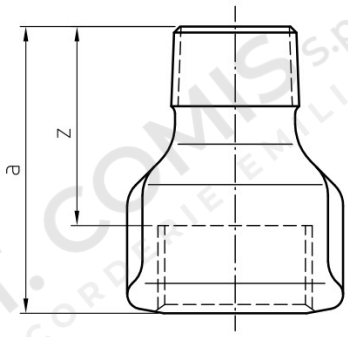

02 IMMAGINE PRODOTTO | *PRODUCT PICTURE*



03 DATI TECNICI | *TECHNICAL DATA*

CODICE	Ø	a (mm)	z (mm)	CONF.	PACK
CB24408	1/2”	43	30	10	200
CB24409	3/4”	48	33	10	120
CB24410	1”	55	38	1	60
CB24411	1”1/4	60	41	1	40
CB24413	2”	70	46	1	25

04 NOTE TECNICHE | *NOTES*