G.T. COMIS S.p.A.
RACCORDERIE EMILIANE

SCHEDA TECNICA
TECHNICAL DATA SHEET

PRODOTTO | *PRODUCT*
GOMITO A 90° RIDOTTO FF

GALVANIZED CAST IRON REDUCING ELBOW 90°

CODICE ARTICOLO | *CODE*
1434

FAMIGLIA | *FAMILY*
RACCORDI GHISA CUORE BIANCO PRODUZIONE EUROPA
MALLEABLE CAST IRON FITTINGS EUROPEAN PRODUCTION

MATERIALE | *MATERIAL*
GALVANIZED CAST IRON
EN-GJMW-400-05

FILETTATURA | *THREAD*
UNI EN 10226-1 (EX ISO 7/1)

01 DISEGNO TECNICO | *TECHNICAL DRAWING*

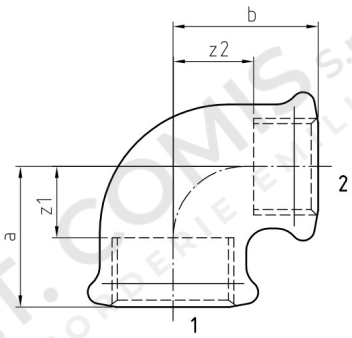

02 IMMAGINE PRODOTTO | *PRODUCT PICTURE*



03 DATI TECNICI | *TECHNICAL DATA*

CODICE	Ø	a (mm)	b (mm)	z1 (mm)	z2 (mm)	CONF.	PACK
CB20810	3/4”X1/2”	30	31	15	18	10	90
CB20813	1”X1/2”	32	34	15	21	10	50
CB20814	1”X3/4”	35	36	18	21	10	50
CB20817	1”1/4X3/4”	36	41	17	26	10	50
CB20818	1”1/4X1”	40	42	21	25	10	40
CB20822	1”1/2X1”	42	46	23	29	1	35
CB20823	1”1/2X1”1/4	46	48	27	29	1	25
CB20829	2”X1”1/2	52	55	28	36	1	15

04 NOTE TECNICHE | *NOTES*