PRODOTTO | *PRODUCT*

RIDUZIONE M.F.

GALVANIZED CAST IRON BUSHING

CODICE ARTICOLO | *CODE*
1440

FAMIGLIA | *FAMILY*

RACCORDI GHISA CUORE BIANCO PRODUZIONE EUROPA
MALLEABLE CAST IRON FITTINGS EUROPEAN PRODUCTION

MATERIALE | *MATERIAL*

GALVANIZED CAST IRON
EN-GJMW-400-05

FILETTATURA | *THREAD*

UNI EN 10226-1 (EX ISO 7/1)

01 DISEGNO TECNICO | *TECHNICAL DRAWING*

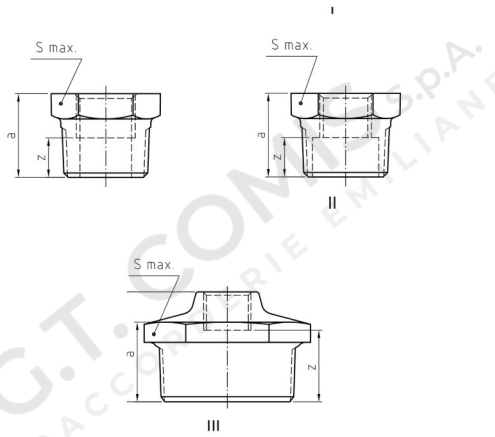

02 IMMAGINE PRODOTTO | *PRODUCT PICTURE*



03 DATI TECNICI | *TECHNICAL DATA*

CODICE	Ø	a (mm)	b (mm)	z (mm)	S.max (mm)	CONF.	PACK
CB22505	1/2”X1/4”	24	-	14	22	10	350
CB22506	1/2”X3/8”	24	-	14	22	10	350
CB22509	3/4”X3/8”	26	-	18	30	10	200
CB22510	3/4”X1/2”	26	-	13	30	10	200
CB22513	1”X1/2”	29	-	16	36	10	140
CB22514	1”X3/4”	29	-	14	36	10	140
CB22516	1”1/4X1/2”	31	-	18	46	10	80
CB22517	1”1/4X3/4”	31	-	16	46	10	80
CB22518	1”1/4X1”	31	-	14	46	10	80
CB22520	1”1/2X1/2”	31	-	18	50	10	70
CB22521	1”1/2X3/4”	31	-	16	50	10	70

04 NOTE TECNICHE | *NOTES*

PRODOTTO | *PRODUCT*

RIDUZIONE M.F.

GALVANIZED CAST IRON BUSHING

CODICE ARTICOLO | *CODE*
1440

FAMIGLIA | *FAMILY*

RACCORDI GHISA CUORE BIANCO PRODUZIONE EUROPA
MALLEABLE CAST IRON FITTINGS EUROPEAN PRODUCTION

MATERIALE | *MATERIAL*

GALVANIZED CAST IRON
EN-GJMW-400-05

FILETTATURA | *THREAD*

UNI EN 10226-1 (EX ISO 7/1)

01 DISEGNO TECNICO | *TECHNICAL DRAWING*

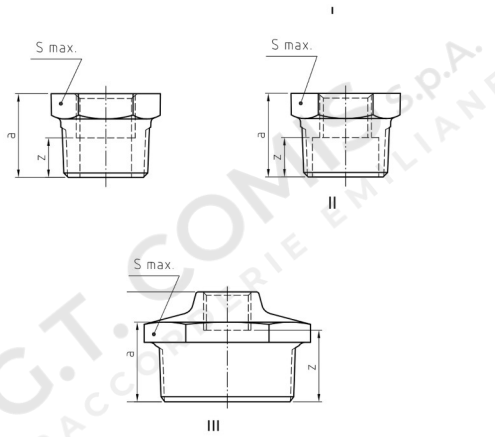

02 IMMAGINE PRODOTTO | *PRODUCT PICTURE*



03 DATI TECNICI | *TECHNICAL DATA*

CODICE	Ø	a (mm)	b (mm)	z (mm)	S.max (mm)	CONF.	PACK
CB22522	1”1/2X1”	31	-	14	50	10	70
CB22523	1”1/2X1”1/4	31	-	12	50	10	70
CB22525	2”X1/2”	35	48	35	65	1	30
CB22526	2”X3/4”	35	48	33	65	1	30
CB22527	2”X1”	35	-	18	65	1	30
CB22528	2”X1”1/4	35	-	16	65	1	30
CB22529	2”X1”1/2	35	-	16	65	1	30
CB22533	2”1/2X1”1/4	40	54	35	80	1	20
CB22534	2”1/2X1”1/2	40	-	21	80	1	20
CB22535	2”1/2X2”	40	-	16	80	1	20
CB22541	3”X2”	44	-	20	95	1	15

04 NOTE TECNICHE | *NOTES*

PRODOTTO | *PRODUCT*
RIDUZIONE M.F.

GALVANIZED CAST IRON BUSHING

CODICE ARTICOLO | *CODE*
1440

FAMIGLIA | *FAMILY*

RACCORDI GHISA CUORE BIANCO PRODUZIONE EUROPA
MALLEABLE CAST IRON FITTINGS EUROPEAN PRODUCTION

MATERIALE | *MATERIAL*

GALVANIZED CAST IRON
EN-GJMW-400-05

FILETTATURA | *THREAD*

UNI EN 10226-1 (EX ISO 7/1)

01 DISEGNO TECNICO | *TECHNICAL DRAWING*

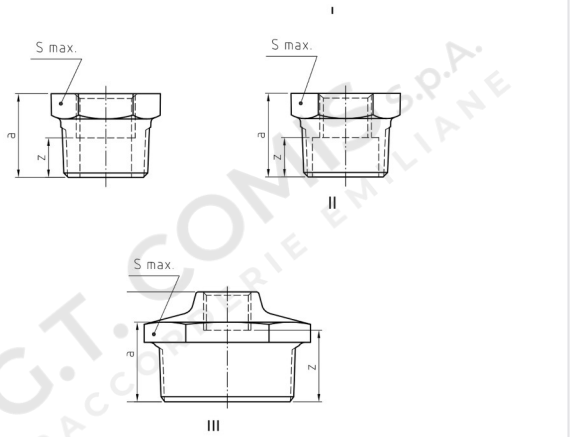

02 IMMAGINE PRODOTTO | *PRODUCT PICTURE*



03 DATI TECNICI | *TECHNICAL DATA*

CODICE	Ø	a (mm)	b (mm)	z (mm)	S.max (mm)	CONF.	PACK
CB22542	3”X2”1/2	44	-	17	95	1	15
CB22546	4”X2”	51	69	46	120	1	8
CB22548	4”X3”	51	-	21	120	1	8

04 NOTE TECNICHE | *NOTES*