G.T. COMIS S.p.A.
RACCORDERIE EMILIANE

SCHEDA TECNICA
TECHNICAL DATA SHEET

PRODOTTO | *PRODUCT*

RACCORDO PER TUBO POLIETILENE M CON GHIERA IN OTTONE

BRASS MALE STRAIGHT FITTING FOR PE PIPE WITH BRASS CAP

CODICE ARTICOLO | *CODE*
150

FAMIGLIA | *FAMILY*

RACCORDI IN OTTONE PER TUBO POLIETILENE CON GHIERA OTTONE PER ACQUA
PE FITTINGS

MATERIALE | *MATERIAL*

YELLOW BRASS CW617N WITH O-RING EPDM

FILETTATURA | *THREAD*

UNI EN 10226-1 (EX ISO 7/1)

01 DISEGNO TECNICO | *TECHNICAL DRAWING*

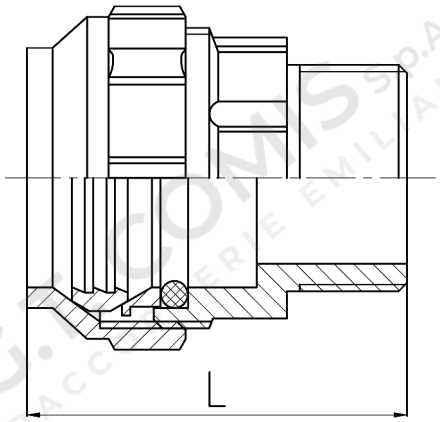

02 IMMAGINE PRODOTTO | *PRODUCT PICTURE*



03 DATI TECNICI | *TECHNICAL DATA*

CODICE	Ø	DN	L MM	CONF.	PACK
1200108	1/2”	20	42	10	180
1200109	3/4”	25	47	10	120
1200110	1”	32	56	5	70
1200111	1”1/4	40	64	5	40
1200112	1”1/2	50	67	2	30
1200113	2”	63	74	2	16

04 NOTE TECNICHE | *NOTES*

NORM: DM 174 06/04/2004, REGOLAMENTO (CE) N. 1907/2006 (REACH)

05 APPLICAZIONI E LIMITI DI IMPIEGO | APPLICATIONS

CONDIZIONI OPERATIVE DICHIARATE PER I RACCORDI IN OTTONE GIALLO
DECLARED OPERATING CONDITIONS FOR YELLOW BRASS FITTINGS

APPLICAZIONI	T. MIN.	T. MAX CON GUARNIZIONE | WITH GASKET	T. MAX SENZA GUARNIZIONE | NO GASKET	PRESS. MAX CON GUARNIZ. WITH GASKET	PRESS. MAX NO GUARNIZIONE NO GASKET
ACQUA POTABILE POTABLE WATER	−20 °C	+100 °C	+120 °C	10 bar	16 bar
ACQUA CALDA SANITARIA (ACS) DOMESTIC HOT WATER (DHW)	−20 °C	+100 °C	+120 °C	10 bar	16 bar
RAFFRESCAMENTO COOLING	−20 °C	+100 °C	+120 °C	10 bar	16 bar
RADIATORI RADIATORS	−20 °C	+100 °C	+120 °C	10 bar	16 bar
IRRIGAZIONE IRRIGATION	−20 °C	+100 °C	+120 °C	10 bar	16 bar
ARIA COMPRESSA COMPRESSED AIR	−20 °C	+100 °C	+120 °C	10 bar	16 bar

NOTA: LA TEMPERATURA DI −20 °C È CONSENTITA ESCLUSIVAMENTE CON L'UTILIZZO DI LIQUIDO ANTIGELO A BASE DI GLICOLE, IN CONCENTRAZIONE NON SUPERIORE AL 30%. | NOTE: OPERATION AT −20 °C IS PERMITTED ONLY WHEN USING A GLYCOL-BASED ANTIFREEZE SOLUTION WITH A MAXIMUM CONCENTRATION OF 30%.

06 ISTRUZIONI DI MONTAGGIO | INSTALLATION INSTRUCTIONS

TUBO IN POLIETILENE (ALTA, MEDIA O BASSA DENSITÀ).
POLYETHYLENE PIPE (HD, BD, LD).



1. CORPO DEL GIUNTO 2. GUARNIZIONE IN GOMMA
3. ANELLO DI ANCORAGGIO ANTISFILAMENTO 4. GIRELLO SI SERRAGGIO
1. JOINT CASING 2. RUBBER GASKET
3. PLASTIC RING FOR MECHANICAL FASTENING 4. NUT



01 **INSERIRE NELL'ORDINE SUL TUBO: IL GIRELLO (4) L'ANELLO (3) E LA GUARNIZIONE IN GOMMA (2).**
FIT ON THE PIPE IN THE FOLLOWING ORDER: NUT (4), RING (3) AND RUBBER GASKET.



02 **ALLOGGIARE IL TUBO ALL'INTERNO DEL CORPO DEL GIUNTO E APPOGGIARE LA GUARNIZIONE (2) ALL'INTERNO DELLA SVASATURA TRONCO CONICA, PORTARE L'ANELLO (3) IN CONTATTO CON LA GUARNIZIONE (2).**
HOUSE THE PIPE INSIDE THE JOINT CASING, PUT THE GASKET (2) INSIDE THE CONE-SHAPED FLARE, BRING THE RING (3) IN TOUCH WITH GASKET (2).



03 **AVVITARE IL GIRELLO (4) A MANO, QUINDI FISSARLO CON LA CHIAVE.**
HAND TIGHT THE NUT (4) AND THEN TORQUE IT WITH A WRENCH.

