G.T. COMIS S.p.A.
RACCORDERIE EMILIANE

SCHEDA TECNICA
TECHNICAL DATA SHEET

PRODOTTO | *PRODUCT*
GOMITO A 90° M.F.

MF ELBOW 90°

CODICE ARTICOLO | *CODE*
1502

FAMIGLIA | *FAMILY*
RACCORDI GHISA CUORE BIANCO +GF+
MALLEABLE CAST IRON FITTINGS

MATERIALE | *MATERIAL*
GALVANIZED CAST IRON
EN-GJMW-400-05

FILETTATURA | *THREAD*
UNI EN 10226-1 (EX ISO 7/1)

01 DISEGNO TECNICO | *TECHNICAL DRAWING*

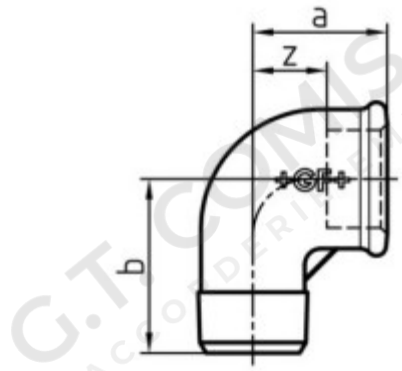

02 IMMAGINE PRODOTTO | *PRODUCT PICTURE*



03 DATI TECNICI | *TECHNICAL DATA*

CODICE	Ø	a (mm)	b (mm)	z (mm)	CONF.	PACK
GF20908	1/2”	28	37	15	10	100
GF20909	3/4”	33	43	18	10	70
GF20910	1”	38	52	21	10	30
GF20911	1”1/4	45	60	26	1	25
GF20912	1”1/2	50	65	31	1	30
GF20913	2”	58	74	34	1	20

04 NOTE TECNICHE | *NOTES*