G.T. COMIS S.p.A.
RACCORDERIE EMILIANE

SCHEDA TECNICA
TECHNICAL DATA SHEET

PRODOTTO | *PRODUCT*

GOMITO 90° F.F. CON BOCCHETTONE A SEDE CONICA

FF UNION ELBOW TAPER SEAT

CODICE ARTICOLO | *CODE*
1504

FAMIGLIA | *FAMILY*
RACCORDI GHISA CUORE BIANCO +GF+
MALLEABLE CAST IRON FITTINGS

MATERIALE | *MATERIAL*
GALVANIZED CAST IRON
EN-GJMW-400-05

FILETTATURA | *THREAD*
UNI EN 10226-1 (EX ISO 7/1)

01 DISEGNO TECNICO | *TECHNICAL DRAWING*

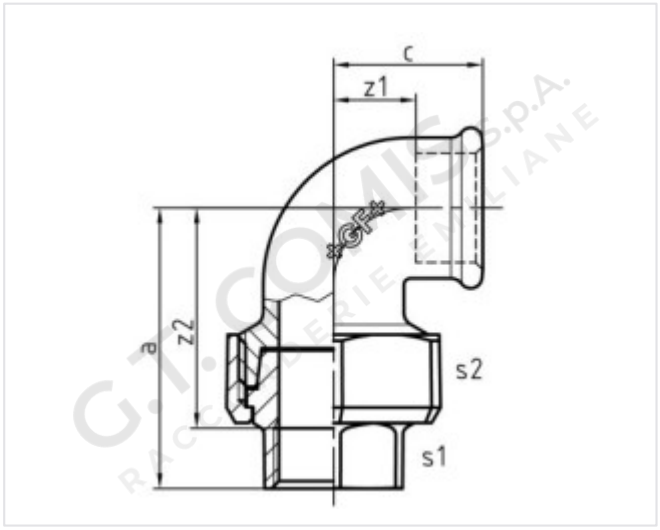

02 IMMAGINE PRODOTTO | *PRODUCT PICTURE*



03 DATI TECNICI | *TECHNICAL DATA*

CODICE	Ø	a (mm)	c (mm)	s1 (mm)	s2 (mm)	z1 (mm)	z2 (mm)	CONF.	PACK
GF21108	1/2”	58	28	25	41	15	45	10	60
GF21109	3/4”	62	33	32	48	18	47	10	40
GF21110	1”	72	38	38	55	21	55	10	25
GF21111	1”1/4	82	45	48	67	26	63	1	12
GF21112	1”1/2	90	50	54	74	31	71	1	20
GF21113	2”	100	58	66	90	34	76	1	5

04 NOTE TECNICHE | *NOTES*