PRODOTTO | *PRODUCT*

GOMITO 90° M.F. CON BOCCHETTONE A SEDE CONICA

MF UNION ELBOW TAPER SEAT

CODICE ARTICOLO | *CODE*
1506

FAMIGLIA | *FAMILY*

RACCORDI GHISA CUORE BIANCO +GF+
MALLEABLE CAST IRON FITTINGS

MATERIALE | *MATERIAL*

GALVANIZED CAST IRON
EN-GJMW-400-05

FILETTATURA | *THREAD*

UNI EN 10226-1 (EX ISO 7/1)

01 DISEGNO TECNICO | *TECHNICAL DRAWING*

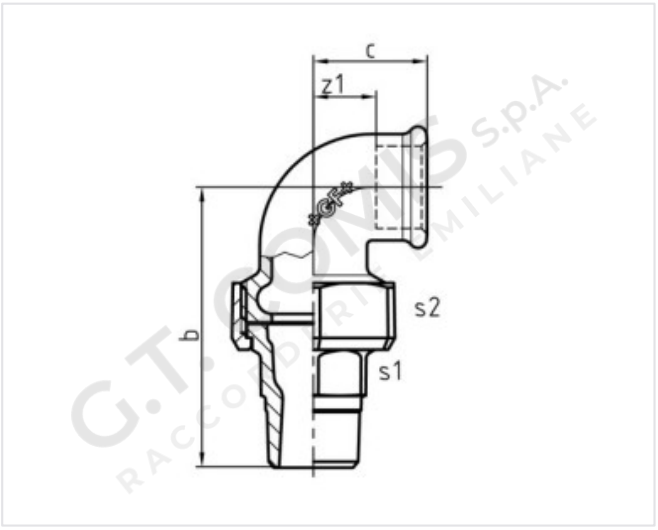

02 IMMAGINE PRODOTTO | *PRODUCT PICTURE*



03 DATI TECNICI | *TECHNICAL DATA*

CODICE	Ø	b (mm)	c (mm)	s1 (mm)	s2 (mm)	z1 (mm)	CONF.	PACK
GF21308	1/2”	76	28	25	41	15	10	50
GF21309	3/4”	82	33	32	48	18	10	30
GF21310	1”	94	38	38	55	21	10	20
GF21311	1”1/4	107	45	48	67	26	1	10
GF21312	1”1/2	115	50	54	74	31	1	15
GF21313	2”	128	58	67	90	34	1	10

04 NOTE TECNICHE | *NOTES*