PRODOTTO | *PRODUCT*
TEA A 90° F.F.

EQUAL TEE

CODICE ARTICOLO | *CODE*
1508

FAMIGLIA | *FAMILY*
RACCORDI GHISA CUORE BIANCO +GF+
MALLEABLE CAST IRON FITTINGS

MATERIALE | *MATERIAL*
GALVANIZED CAST IRON
EN-GJMW-400-05

FILETTATURA | *THREAD*
UNI EN 10226-1 (EX ISO 7/1)

01 DISEGNO TECNICO | *TECHNICAL DRAWING*

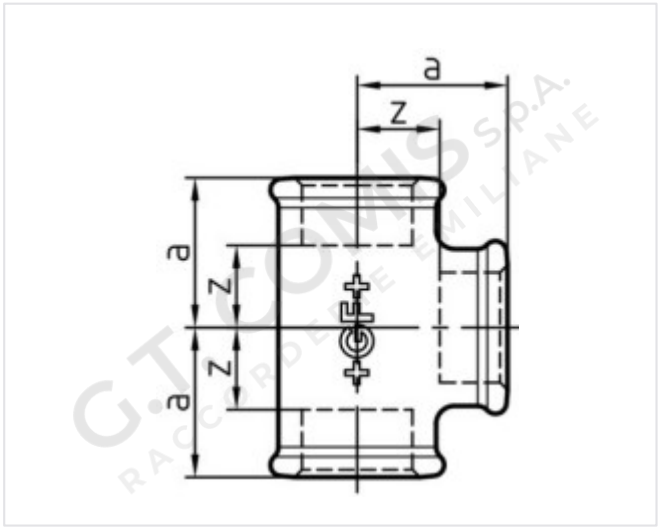

02 IMMAGINE PRODOTTO | *PRODUCT PICTURE*



03 DATI TECNICI | *TECHNICAL DATA*

CODICE	Ø	a (mm)	z (mm)	CONF.	PACK
GF21608	1/2”	28	15	10	60
GF21609	3/4”	33	18	10	40
GF21610	1”	38	21	10	30
GF21611	1”1/4	45	26	1	30
GF21612	1”1/2	50	31	1	20
GF21613	2”	58	34	1	12

04 NOTE TECNICHE | *NOTES*