PRODOTTO | *PRODUCT*

BOCCHETTONE M.F. A SEDE CONICA DIRITTO

MF UNION TAPER SEAT

CODICE ARTICOLO | *CODE*
1528

FAMIGLIA | *FAMILY*

RACCORDI GHISA CUORE BIANCO +GF+
MALLEABLE CAST IRON FITTINGS

MATERIALE | *MATERIAL*

GALVANIZED CAST IRON
EN-GJMW-400-05

FILETTATURA | *THREAD*

UNI EN 10226-1 (EX ISO 7/1)

01 DISEGNO TECNICO | *TECHNICAL DRAWING*

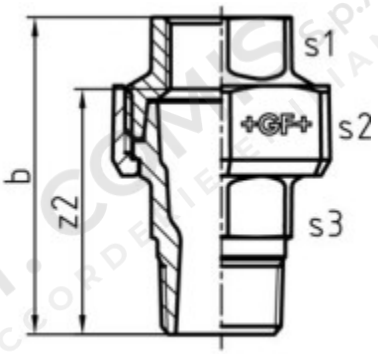

02 IMMAGINE PRODOTTO | *PRODUCT PICTURE*



03 DATI TECNICI | *TECHNICAL DATA*

CODICE	Ø	b (mm)	s1 (mm)	s2 (mm)	s3 (mm)	z2 (mm)	CONF.	PACK
GF24208	1/2”	66	26	41	23	53	10	70
GF24209	3/4”	72	31	48	30	57	10	40
GF24210	1”	80	38	55	36	63	10	30
GF24211	1”1/4	90	48	67	48	71	1	15
GF24212	1”1/2	96	54	74	54	77	1	10
GF24213	2”	106	66	90	66	82	1	8

04 NOTE TECNICHE | *NOTES*