PRODOTTO | *PRODUCT*

CURVA 90° A SALDARE DIMA 3

WELDED ELBOW 90° 3D

CODICE ARTICOLO | *CODE*
1620

FAMIGLIA | *FAMILY*

RACCORDI EN10253 IN ACCIAIO AL CARBONIO
WELDING FITTINGS

MATERIALE | *MATERIAL*

P235TR2-S235 SALDATO| FROM WELDED PIPE

FILETTATURA | *THREAD*

01 DISEGNO TECNICO | *TECHNICAL DRAWING*

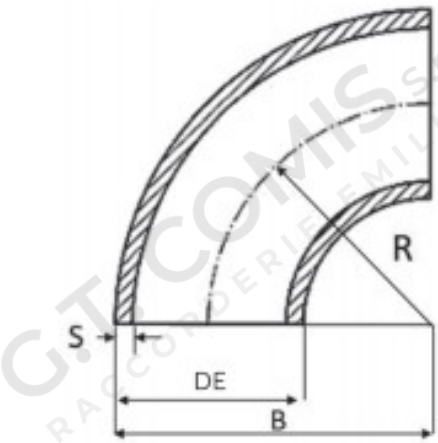

02 IMMAGINE PRODOTTO | *PRODUCT PICTURE*



03 DATI TECNICI | *TECHNICAL DATA*

CODICE	Ø	DE mm	B mm	S mm	R mm
1161002	1/2”	21,3	38	2,0	29
1161003	3/4”	26,9	43	2,3	29
1161004	-	30	48	2,6	33,5
1161005	1”	33,7	56	2,6	38
1161006	-	38	64	2,6	45
1161007	1”1/4	42,4	70	2,6	48
1161009	1”1/2	48,3	83	2,6	57
1161011	-	54	95	2,6	68,5
1161013	2”	60,3	106	2,9	76
1161014	-	70	127	2,9	92
1161016	2”1/2	76,1	132	2,9	95
1161018	3”	88,9	159	3,2	114
1161019	3”1/2	101,6	184	3,6	133

04 NOTE TECNICHE | *NOTES*

NORM: EN 10253-1 (DIN 2605)

PRODOTTO | *PRODUCT*

CURVA 90° A SALDARE DIMA 3

WELDED ELBOW 90° 3D

CODICE ARTICOLO | *CODE*
1620

FAMIGLIA | *FAMILY*

RACCORDI EN10253 IN ACCIAIO AL CARBONIO
WELDING FITTINGS

MATERIALE | *MATERIAL*

P235TR2-S235 SALDATO| FROM WELDED PIPE

FILETTATURA | *THREAD*

01 DISEGNO TECNICO | *TECHNICAL DRAWING*

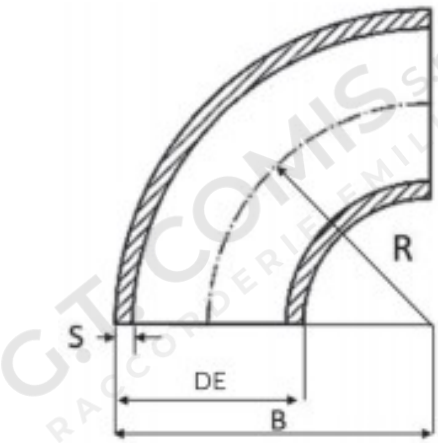

02 IMMAGINE PRODOTTO | *PRODUCT PICTURE*



03 DATI TECNICI | *TECHNICAL DATA*

CODICE	Ø	DE mm	B mm	S mm	R mm
1161020	-	108	196	3,6	142,5
1161021	4”	114,3	210	3,6	152
1161022	4”1/2	133	247	4,0	181
1161023	5”	139,7	262	4,0	190
1161025	6”	168,3	313	4,5	229
1161026	-	193,7	367	5,6	270
1161027	8”	219,1	414	4,5	305
1161030	10”	273	518	6,3	381
1161033	12”	323,9	619	7,1	457

04 NOTE TECNICHE | *NOTES*

NORM: EN 10253-1 (DIN 2605)