G.T. COMIS S.p.A.
RACCORDERIE EMILIANE

SCHEDA TECNICA
TECHNICAL DATA SHEET

PRODOTTO | *PRODUCT*
CURVA 180° SENZA SALDATURA 3D

SEAMLESS 180° ELBOW 3D

CODICE ARTICOLO | *CODE*
1661

FAMIGLIA | *FAMILY*
RACCORDI EN10253 IN ACCIAIO AL CARBONIO
WELDING FITTINGS

MATERIALE | *MATERIAL*
P265GH SENZA SALDATURA|SEAMLESS

FILETTATURA | *THREAD*

01 DISEGNO TECNICO | *TECHNICAL DRAWING*

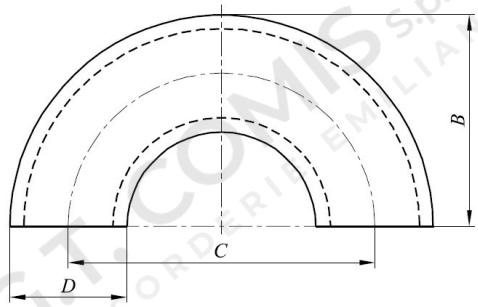

02 IMMAGINE PRODOTTO | *PRODUCT PICTURE*



03 DATI TECNICI | *TECHNICAL DATA*

CODICE	Ø	DE mm	B mm	S mm	C mm
1161102	1/2”	21,3	38	2,0	56
1161104	3/4”	26,9	43	2,3	57
1161105	1”	33,7	56	2,6	76
1161107	1”1/4	42,4	70	2,6	95
1161109	1”1/2	48,3	83	2,6	114
1161113	2”	60,3	106	2,9	152
1161116	2”1/2	76,1	132	2,9	191
1161118	3”	88,9	159	3,2	229
1161119	3”1/2	114,3	184	3,6	267
1161120	4”	114,3	210	3,6	305
1161122	5”	139,7	260	4,0	380
1161124	6”	168,3	313	4,5	458

04 NOTE TECNICHE | *NOTES*
NORM: EN 10253-2