PRODOTTO | *PRODUCT*

RIDUZIONE CONCENTRICA SENZA SALDATURA

SEAMLESS CONCENTRIC REDUCTION

CODICE ARTICOLO | *CODE*
1664

FAMIGLIA | *FAMILY*

RACCORDI EN10253 SENZA SALDATURA
SEAMLESS FITTINGS

MATERIALE | *MATERIAL*

P265GH SENZA SALDATURA|SEAMLESS

FILETTATURA | *THREAD*

01 DISEGNO TECNICO | *TECHNICAL DRAWING*

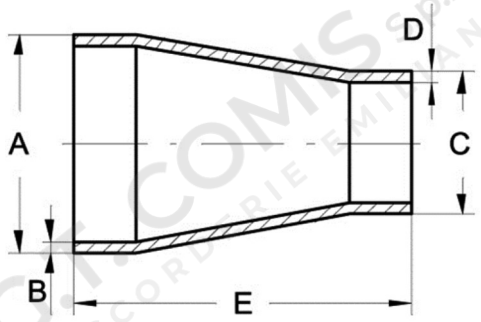

02 IMMAGINE PRODOTTO | *PRODUCT PICTURE*



03 DATI TECNICI | *TECHNICAL DATA*

CODICE	Ø	DN 1	DN 2	A mm	C mm	B mm	D mm	E mm
1160828	1”x3/4”	25	20	33,7	26,9	2,6	2,6	50
1160830	1”1/4x1”	32	25	42,4	33,7	2,6	2,6	50
1160832	1”1/2x1”	40	25	48,3	33,7	2,6	2,6	64
1160834	1”1/2x1”1/4	40	32	48,3	42,4	2,6	2,6	64
1160836	2”x1”	50	25	60,3	33,7	2,9	2,6	76
1160838	2”x1”1/4	50	32	60,3	42,4	2,9	2,6	76
1160840	2”x1”1/2	50	40	60,3	48,3	2,9	2,6	76
1160841	2”1/2x1”1/4	65	40	76,1	42,4	2,9	2,6	90
1160842	2”1/2x1”1/2	65	40	76,1	48,3	2,9	2,6	90
1160844	2”1/2x2”	65	50	76,1	60,3	2,9	2,9	90
1160846	3”x1”1/2	80	40	88,9	48,3	3,2	2,6	90
1160848	3”x2”	80	50	88,9	60,3	3,2	2,9	90
1160850	3”x2”1/2	80	65	88,9	76,1	3,2	2,9	90

04 NOTE TECNICHE | *NOTES*

NORM: EN 10253-2

PRODOTTO | *PRODUCT*

RIDUZIONE CONCENTRICA SENZA SALDATURA

SEAMLESS CONCENTRIC REDUCTION

CODICE ARTICOLO | *CODE*
1664

FAMIGLIA | *FAMILY*

RACCORDI EN10253 SENZA SALDATURA
SEAMLESS FITTINGS

MATERIALE | *MATERIAL*

P265GH SENZA SALDATURA|SEAMLESS

FILETTATURA | *THREAD*

01 DISEGNO TECNICO | *TECHNICAL DRAWING*

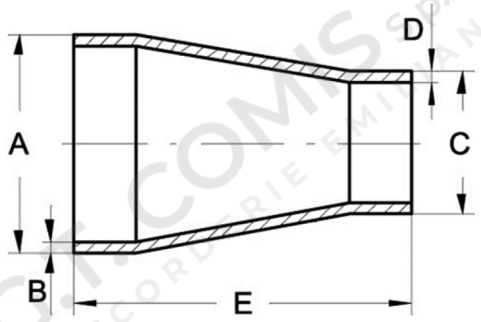

02 IMMAGINE PRODOTTO | *PRODUCT PICTURE*



03 DATI TECNICI | *TECHNICAL DATA*

CODICE	Ø	DN 1	DN 2	A mm	C mm	B mm	D mm	E mm
1160852	4”x2”	100	50	114,3	60,3	3,6	2,9	100
1160854	4”x2”1/2	100	65	114,3	76,1	3,6	2,9	100
1160856	4”x3”	100	80	114,3	88,9	3,6	3,2	100
1160857	4”1/2 x 3”	-	80	133	88,9	3,6	3,2	100
1160858	5”x2”1/2	125	65	139,7	76,1	4,0	2,9	127
1160860	5”x3”	125	80	139,7	88,9	4,0	3,2	127
1160862	5”x4”	125	100	139,7	114,3	4,0	3,6	127
1160864	6”x3”	150	80	168,3	88,9	4,5	3,2	140
1160866	6”x4”	150	100	168,3	114,3	4,5	3,6	140
1160868	6”x5”	150	125	168,3	139,7	4,5	4	140
1160870	8”x4”	200	100	219,1	114,3	6,3	3,6	152
1160872	8”x5”	200	125	219,1	139,7	6,3	4	152
1160874	8”x6”	200	150	219,1	168,3	6,3	4,5	152

04 NOTE TECNICHE | *NOTES*

NORM: EN 10253-2

PRODOTTO | *PRODUCT*

RIDUZIONE CONCENTRICA SENZA SALDATURA

SEAMLESS CONCENTRIC REDUCTION

CODICE ARTICOLO | *CODE*
1664

FAMIGLIA | *FAMILY*

RACCORDI EN10253 SENZA SALDATURA
SEAMLESS FITTINGS

MATERIALE | *MATERIAL*

P265GH SENZA SALDATURA|SEAMLESS

FILETTATURA | *THREAD*

01 DISEGNO TECNICO | *TECHNICAL DRAWING*

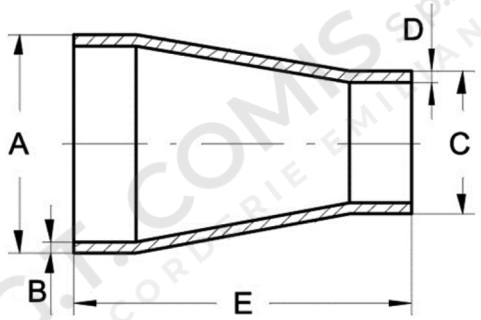

02 IMMAGINE PRODOTTO | *PRODUCT PICTURE*



03 DATI TECNICI | *TECHNICAL DATA*

CODICE	Ø	DN 1	DN 2	A mm	C mm	B mm	D mm	E mm
1160876	10”x6”	200	150	273	168,3	6,3	4,5	152
1160878	10”x8”	200	150	273	219,1	6,3	4,5	152
1160880	12”x8”	300	200	323,9	219,1	7,3	6,3	203
1160882	12”x10”	300	250	323,9	273	8	6,3	203

04 NOTE TECNICHE | *NOTES*

NORM: EN 10253-2