PRODOTTO | *PRODUCT*

CURVA 90° LONG RADIUS SCHEDULA XS/80

90° LONG RADIUS ELBOW SCH. XS/80

CODICE ARTICOLO | *CODE*
1672

FAMIGLIA | *FAMILY*

RACCORDI ASME IN ACCIAIO AL CARBONIO
ASME FITTINGS

MATERIALE | *MATERIAL*

ASTM A-234 WPB

FILETTATURA | *THREAD*

01 DISEGNO TECNICO | *TECHNICAL DRAWING*

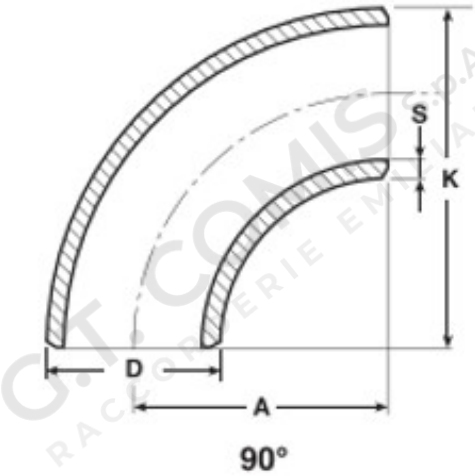

02 IMMAGINE PRODOTTO | *PRODUCT PICTURE*



03 DATI TECNICI | *TECHNICAL DATA*

CODICE	Ø	D mm	S mm	A mm	K mm
1161258	1/2"	21,3	3,73	38,1	47,6
1161259	3/4"	26,7	3,91	38,1	50,9
1161260	1"	33,4	4,55	38,1	55,6
1161261	1”1/4	42,2	4,85	47,6	69,8
1161262	1”1/2	48,3	5,08	57,2	82,5
1161263	2"	60,3	5,54	76,2	106,4
1161264	2”1/2	73	7,01	95,2	131,8
1161265	3"	88,9	7,62	114,3	158,8
1161267	4"	114,3	8,56	152,4	209,6
1161269	5"	141,3	9,53	190,5	261,9
1161270	6"	168,3	10,97	228,6	312,7
1161271	8"	219,1	12,7	304,8	414,3
1161272	10"	273	12,7	381	517,5

04 NOTE TECNICHE | *NOTES*

NORM: ASME B 16.9

PRODOTTO | *PRODUCT*

CURVA 90° LONG RADIUS SCHEDULA XS/80

90° LONG RADIUS ELBOW SCH. XS/80

CODICE ARTICOLO | *CODE*
1672

FAMIGLIA | *FAMILY*

RACCORDI ASME IN ACCIAIO AL CARBONIO
ASME FITTINGS

MATERIALE | *MATERIAL*

ASTM A-234 WPB

FILETTATURA | *THREAD*

01 DISEGNO TECNICO | *TECHNICAL DRAWING*

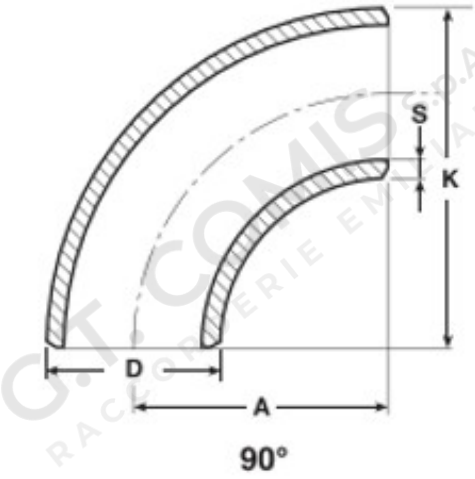

02 IMMAGINE PRODOTTO | *PRODUCT PICTURE*



03 DATI TECNICI | *TECHNICAL DATA*

CODICE	Ø	D mm	S mm	A mm	K mm
1161273	12"	323,8	12,7	457,2	619,1

04 NOTE TECNICHE | *NOTES*

NORM: ASME B 16.9