G.T. COMIS S.p.A.
RACCORDERIE EMILIANE

SCHEDA TECNICA
TECHNICAL DATA SHEET

PRODOTTO | *PRODUCT*

CURVA 90° SHORT RADIUS SCHEDULA XS/80

90° SHORT RADIUS ELBOW SCH. XS/80

CODICE ARTICOLO | *CODE*
1674

FAMIGLIA | *FAMILY*

RACCORDI ASME IN ACCIAIO AL CARBONIO
ASME FITTINGS

MATERIALE | *MATERIAL*

ASTM A-234 WPB

FILETTATURA | *THREAD*

01 DISEGNO TECNICO | *TECHNICAL DRAWING*

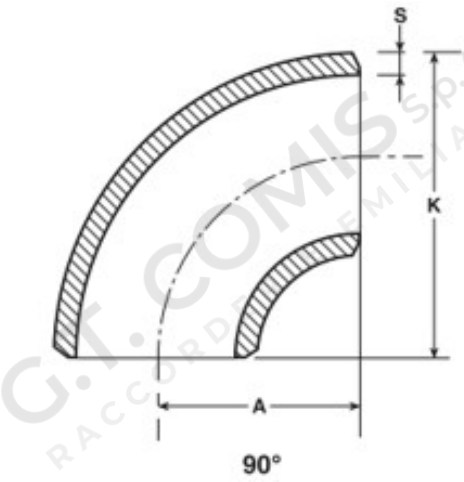

02 IMMAGINE PRODOTTO | *PRODUCT PICTURE*



03 DATI TECNICI | *TECHNICAL DATA*

CODICE	Ø	D mm	S mm	A mm	K mm
1161280	1”	33,4	4,55	25,4	41,3
1161281	1”1/4	42,2	4,85	31,8	52,4
1161282	1”1/2	48,3	5,08	38,1	61,9
1161283	2”	60,3	5,54	50,8	81,0
1161284	2”1/2	73	7,01	63,5	100,0
1161285	3”	88,9	7,62	76,2	120,6
1161287	4”	114,3	8,56	101,6	158,8
1161289	5”	141,3	9,53	127	196,8
1161290	6”	168,3	10,97	152,4	237,0
1161291	8”	219,1	12,7	203,2	312,7
1161292	10”	273	12,7	254	390,5
1161293	12”	323,8	12,7	304,8	466,7

04 NOTE TECNICHE | *NOTES*

NORM: ASME B 16.9