PRODOTTO | *PRODUCT*

FONDELLO SCHEDULA XS/80

CAP SCH. XS/80

CODICE ARTICOLO | *CODE*
1676

FAMIGLIA | *FAMILY*

RACCORDI ASME IN ACCIAIO AL CARBONIO
ASME FITTINGS

MATERIALE | *MATERIAL*

ASTM A-234 WPB

FILETTATURA | *THREAD*

01 DISEGNO TECNICO | *TECHNICAL DRAWING*

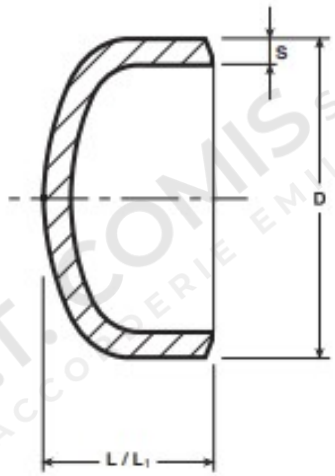

02 IMMAGINE PRODOTTO | *PRODUCT PICTURE*



03 DATI TECNICI | *TECHNICAL DATA*

CODICE	Ø	D mm	S mm	L mm
1161368	1/2”	21,3	3,73	25,9
1161369	3/4”	26,7	3,91	25,9
1161370	1”	33,4	4,55	38,1
1161371	1”1/4	42,2	4,85	38,1
1161372	1”1/2	48,3	5,08	38,1
1161373	2”	60,3	5,54	38,1
1161374	2”1/2	73	7,01	38,1
1161375	3”	88,9	7,62	50,8
1161377	4”	114,3	8,56	63,5
1161379	5”	141,3	9,53	76,2
1161380	6”	168,3	10,97	88,9
1161381	8”	219,1	12,7	101,6
1161382	10”	273	12,7	127

04 NOTE TECNICHE | *NOTES*

NORM: ASME B 16.9

PRODOTTO | *PRODUCT*

FONDELLO SCHEDULA XS/80

CAP SCH. XS/80

CODICE ARTICOLO | *CODE*
1676

FAMIGLIA | *FAMILY*

RACCORDI ASME IN ACCIAIO AL CARBONIO
ASME FITTINGS

MATERIALE | *MATERIAL*

ASTM A-234 WPB

FILETTATURA | *THREAD*

01 DISEGNO TECNICO | *TECHNICAL DRAWING*

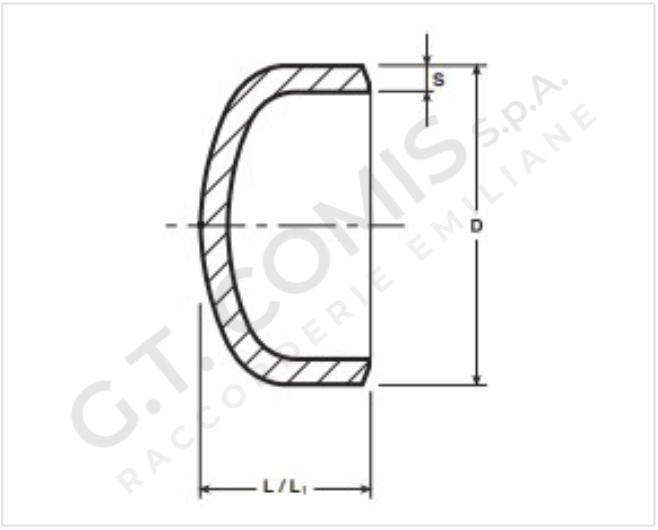

02 IMMAGINE PRODOTTO | *PRODUCT PICTURE*



03 DATI TECNICI | *TECHNICAL DATA*

CODICE	Ø	D mm	S mm	L mm
1161383	12”	323,8	12,7	177,8

04 NOTE TECNICHE | *NOTES*

NORM: ASME B 16.9