PRODOTTO | *PRODUCT*

TEE
SCHEDULA STD/40
EQUAL TEE SCH. STD/40

CODICE ARTICOLO | *CODE*
1678

FAMIGLIA | *FAMILY*

RACCORDI ASME IN ACCIAIO AL CARBONIO
ASME FITTINGS

MATERIALE | *MATERIAL*

ASTM A-234 WPB

FILETTATURA | *THREAD*

01 DISEGNO TECNICO | *TECHNICAL DRAWING*

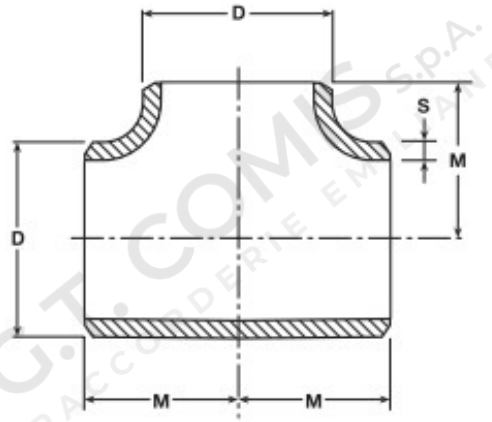

02 IMMAGINE PRODOTTO | *PRODUCT PICTURE*



03 DATI TECNICI | *TECHNICAL DATA*

CODICE	Ø	D mm	S mm	M mm
1161308	1/2"	21,3	2,77	25,4
1161309	3/4"	26,7	2,87	28,5
1161310	1"	33,4	3,38	38,1
1161311	1”1/4	42,2	3,56	47,6
1161312	1”1/2	48,3	3,68	57,1
1161313	2"	60,3	3,91	63,5
1161314	2”1/2	73	5,16	76,2
1161315	3"	88,9	5,49	85,7
1161317	4"	114,3	6,02	104,8
1161319	5"	141,3	6,55	123,8
1161320	6"	168,3	7,11	142,8
1161321	8"	219,1	8,18	177,8
1161322	10"	273	9,27	215,9

04 NOTE TECNICHE | *NOTES*

NORM: ASME B 16.9

PRODOTTO | *PRODUCT*

TEE
SCHEDULA STD/40
EQUAL TEE SCH. STD/40

CODICE ARTICOLO | *CODE*
1678

FAMIGLIA | *FAMILY*

RACCORDI ASME IN ACCIAIO AL CARBONIO
ASME FITTINGS

MATERIALE | *MATERIAL*

ASTM A-234 WPB

FILETTATURA | *THREAD*

01 DISEGNO TECNICO | *TECHNICAL DRAWING*

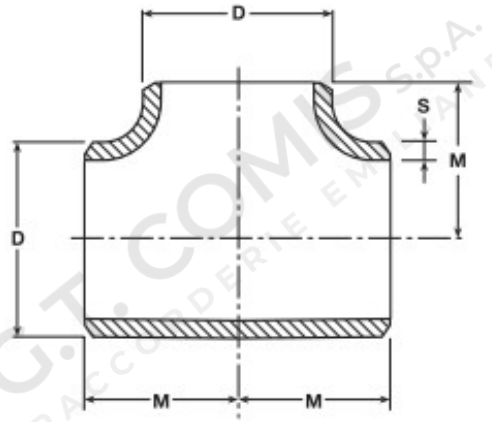

02 IMMAGINE PRODOTTO | *PRODUCT PICTURE*



03 DATI TECNICI | *TECHNICAL DATA*

CODICE	Ø	D mm	S mm	M mm
1161323	12"	323,8	9,52	254,0

04 NOTE TECNICHE | *NOTES*

NORM: ASME B 16.9