PRODOTTO | *PRODUCT*

TEE
SCHEDULA XS/80
EQUAL TEE SCH. XS/80

CODICE ARTICOLO | *CODE*
1682

FAMIGLIA | *FAMILY*

RACCORDI ASME IN ACCIAIO AL CARBONIO
ASME FITTINGS

MATERIALE | *MATERIAL*

ASTM A-234 WPB

FILETTATURA | *THREAD*

01 DISEGNO TECNICO | *TECHNICAL DRAWING*

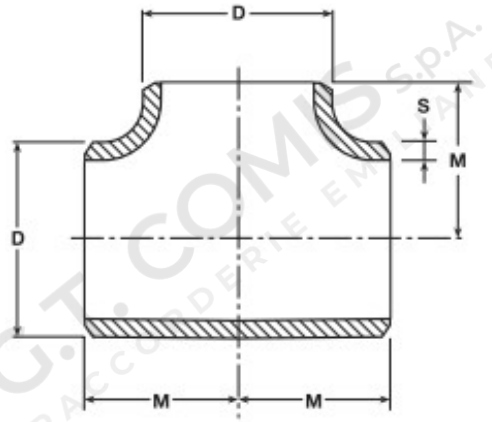

02 IMMAGINE PRODOTTO | *PRODUCT PICTURE*



03 DATI TECNICI | *TECHNICAL DATA*

CODICE	Ø	D mm	S mm	M mm
1161328	1/2"	21,3	3,73	25,4
1161329	3/4"	26,7	3,91	28,5
1161330	1"	33,4	4,55	38,1
1161331	1”1/4	42,2	4,85	47,6
1161332	1”1/2	48,3	5,08	57,1
1161333	2"	60,3	5,54	63,5
1161334	2”1/2	73	7,01	76,2
1161335	3"	88,9	7,62	85,7
1161337	4"	114,3	8,56	104,8
1161339	5"	141,3	9,53	123,8
1161340	6"	168,3	10,97	142,8
1161341	8"	219,1	12,7	177,8
1161342	10"	273	12,7	215,9

04 NOTE TECNICHE | *NOTES*

NORM: ASME B 16.9

PRODOTTO | *PRODUCT*

TEE
SCHEDULA XS/80
EQUAL TEE SCH. XS/80

CODICE ARTICOLO | *CODE*
1682

FAMIGLIA | *FAMILY*

RACCORDI ASME IN ACCIAIO AL CARBONIO
ASME FITTINGS

MATERIALE | *MATERIAL*

ASTM A-234 WPB

FILETTATURA | *THREAD*

01 DISEGNO TECNICO | *TECHNICAL DRAWING*

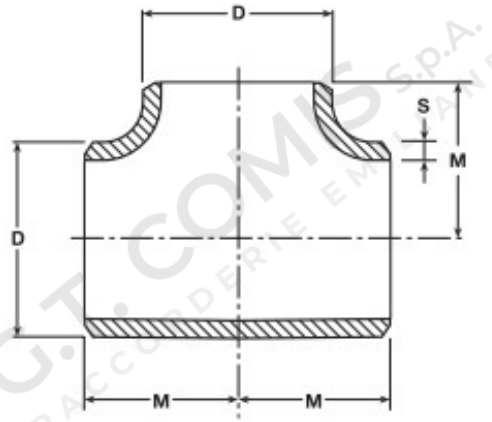

02 IMMAGINE PRODOTTO | *PRODUCT PICTURE*



03 DATI TECNICI | *TECHNICAL DATA*

CODICE	Ø	D mm	S mm	M mm
1161343	12"	323,8	12,7	254,0

04 NOTE TECNICHE | *NOTES*

NORM: ASME B 16.9