PRODOTTO | *PRODUCT*

RIDUZIONE CONCENTRICA SCHEDULA XS/80

CONCENTRIC REDUCER SCH. XS/80

CODICE ARTICOLO | *CODE*
1684

FAMIGLIA | *FAMILY*

RACCORDI ASME IN ACCIAIO AL CARBONIO
ASME FITTINGS

MATERIALE | *MATERIAL*

ASTM A-234 WPB

FILETTATURA | *THREAD*

01 DISEGNO TECNICO | *TECHNICAL DRAWING*

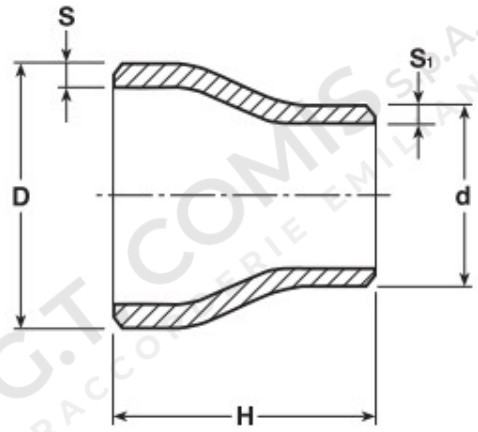

02 IMMAGINE PRODOTTO | *PRODUCT PICTURE*



03 DATI TECNICI | *TECHNICAL DATA*

CODICE	Ø	D x d mm	S x S 1 mm	H mm
1161658	3/4”x1/2”	26, 7 x 21,3	3,91 x 3,73	38
1161659	1”x1/2”	33,4 x 21,3	4,55 x 3,73	51
1161660	1”x3/4”	33,4 x 26,7	4,55 x 3,91	51
1161661	1"1/4x3/4”	42,2 x 26,7	4,85 x 3,91	51
1161662	1"1/4x1”	42,2 x 33,4	4,85 x 4,55	51
1161664	1"1/2x1”	48,3 x 33,4	5,08 x 4,55	64
1161665	1"1/2x1"1/4	48,3 x 42,2	5,08 x 4,85	64
1161667	2”x1”	60,3 x 33,4	5,54 x 4,55	76
1161668	2”x1"1/4	60,3 x 42,2	5,54 x 4,85	76
1161669	2”x1"1/2	60,3 x 48,3	5,54 x 5,08	76
1161672	2"1/2x1"1/4	73,0 x 42,2	7,01 x 4,85	89
1161673	2"1/2x1"1/2	73,0 x 48,3	7,01 x 5,08	89
1161674	2"1/2x2”	73,0 x 60,3	7,01 x 5,54	89

04 NOTE TECNICHE | *NOTES*

NORM: ASME B 16.9

PRODOTTO | *PRODUCT*

RIDUZIONE CONCENTRICA SCHEDULA XS/80

CONCENTRIC REDUCER SCH. XS/80

CODICE ARTICOLO | *CODE*
1684

FAMIGLIA | *FAMILY*

RACCORDI ASME IN ACCIAIO AL CARBONIO
ASME FITTINGS

MATERIALE | *MATERIAL*

ASTM A-234 WPB

FILETTATURA | *THREAD*

01 DISEGNO TECNICO | *TECHNICAL DRAWING*

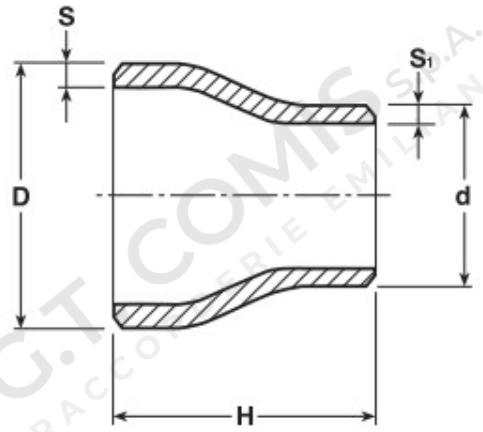

02 IMMAGINE PRODOTTO | *PRODUCT PICTURE*



03 DATI TECNICI | *TECHNICAL DATA*

CODICE	Ø	D x d mm	S x S 1 mm	H mm
1161677	3”x1"1/2	88,9 x 48,3	7,62 x 5,08	89
1161678	3”x2”	88,9 x 60,3	7,62 x 5,54	89
1161679	3”x2"1/2	88,9 x 73,0	7,62 x 7,01	89
1161682	4”x2”	114,3 x 60,3	8,56 x 5,54	102
1161683	4”x2"1/2	114,3 x 73,0	8,56 x 7,01	102
1161684	4”x3”	114,3 x 88,9	8,56 x 7,62	102
1161687	5”x2"1/2	141,3 x 73,0	9,52 x 7,01	127
1161688	5”x3”	141,3 x 88,9	9,52 x 7,62	127
1161689	5”x4”	141,3 x 114,3	9,52 x 5,54	127
1161692	6”x3”	168,3 x 88,9	10,97 x 7,62	140
1161693	6”x4”	168,3 x 114,3	10,97 x 8,56	140
1161694	6”x5”	168,3 x 141,3	10,97 x 9,52	140
1161697	8”x4”	219,1 x 114,3	12,7 x 8,56	152

04 NOTE TECNICHE | *NOTES*

NORM: ASME B 16.9

PRODOTTO | *PRODUCT*

RIDUZIONE CONCENTRICA SCHEDULA XS/80

CONCENTRIC REDUCER SCH. XS/80

CODICE ARTICOLO | *CODE*
1684

FAMIGLIA | *FAMILY*

RACCORDI ASME IN ACCIAIO AL CARBONIO
ASME FITTINGS

MATERIALE | *MATERIAL*

ASTM A-234 WPB

FILETTATURA | *THREAD*

01 DISEGNO TECNICO | *TECHNICAL DRAWING*

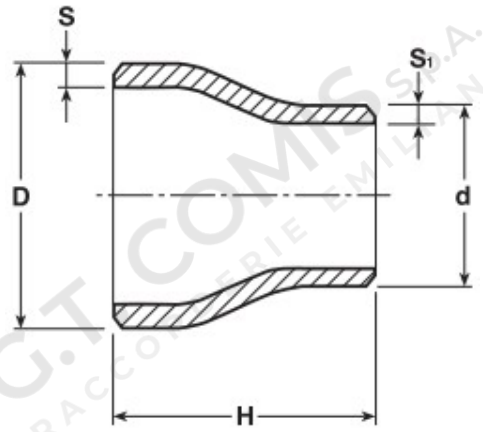

02 IMMAGINE PRODOTTO | *PRODUCT PICTURE*



03 DATI TECNICI | *TECHNICAL DATA*

CODICE	Ø	D x d mm	S x S 1 mm	H mm
1161698	8”x5”	219,1 x 141,3	12,7 x 9,52	152
1161699	8”x6”	219,1 x 168,3	12,7 x 10,97	152
1161702	10”x4”	273,0 x 114,3	12,7 x 8,56	178
1161703	10”x5”	273,0 x 141,3	12,7 x 9,52	178
1161704	10”x6”	273,0 x 168,3	12,7 x 10,97	178
1161705	10”x8”	273,0 x 219,1	12,7 x 12,7	178

04 NOTE TECNICHE | *NOTES*

NORM: ASME B 16.9