G.T. COMIS S.p.A.
RACCORDERIE EMILIANE

SCHEDA TECNICA
TECHNICAL DATA SHEET

PRODOTTO | *PRODUCT*

FLANGIA CON COLLARINO EN 1092-1 11B

EN 1092-1 11B WELDING NECK FLANGE

CODICE ARTICOLO | *CODE*
1694

FAMIGLIA | *FAMILY*
FLANGE ACCIAIO AL CARBONIO EN1092-1
FORGED CARBON STEEL FLANGES

MATERIALE | *MATERIAL*
P245GH/P250GH

FILETTATURA | *THREAD*

01 DISEGNO TECNICO | *TECHNICAL DRAWING*

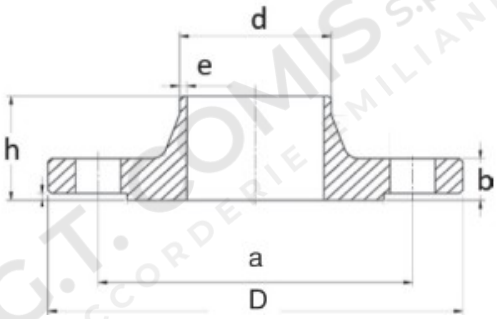

02 IMMAGINE PRODOTTO | *PRODUCT PICTURE*



03 DATI TECNICI | *TECHNICAL DATA*

CODICE	PN	DN	Ø	D mm	b mm	d mm	e mm	h mm	Fori Holes	Ø Fori	a mm
1142200	10=16=25=40	15	1/2”	95	16	21,3	2	38	4	14	65
1142201	10=16=25=40	20	3/4”	105	18	26,9	2,3	40	4	14	75
1142202	10=16=25=40	25	1”	115	18	33,7	2,6	40	4	14	85
1142203	10=16=25=40	32	1”1/4	140	18	42,4	2,6	42	4	18	100
1142204	10=16=25=40	40	1”1/2	150	18	48,3	2,6	45	4	18	110
1142205	10=16	50	2”	165	18	60,3	2,9	45	4	18	125
1142206	10=16	65	2” 1/2	185	18	76,1	2,9	45	4	18	145
1142268	10=16	80	3”	200	20	88,9	3,2	50	8	18	160
1142210	10=16	100	4”	220	20	114,3	3,6	52	8	18	180
1142212	10=16	125	5”	250	22	139,7	4	55	8	18	210
1142215	10=16	150	6”	285	22	168,3	4,5	55	8	22	240
1142220	10	200	8”	340	24	219,1	6,3	62	8	22	295
1142221	16	200	8”	340	24	219,1	6,3	62	12	22	295

04 NOTE TECNICHE | *NOTES*

Norm: EN 1092-1 11B

PRODOTTO | *PRODUCT*

FLANGIA CON COLLARINO EN 1092-1 11B

EN 1092-1 11B WELDING NECK FLANGE

CODICE ARTICOLO | *CODE*
1694

FAMIGLIA | *FAMILY*
FLANGE ACCIAIO AL CARBONIO EN1092-1
FORGED CARBON STEEL FLANGES

MATERIALE | *MATERIAL*
P245GH/P250GH

FILETTATURA | *THREAD*

01 DISEGNO TECNICO | *TECHNICAL DRAWING*

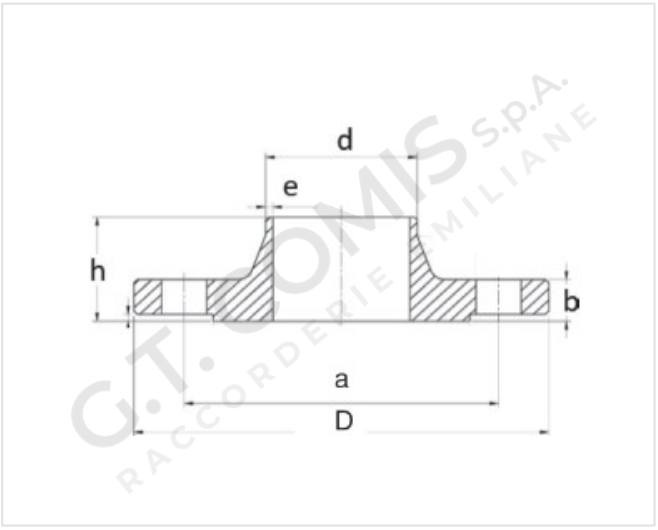

02 IMMAGINE PRODOTTO | *PRODUCT PICTURE*



03 DATI TECNICI | *TECHNICAL DATA*

CODICE	PN	DN	Ø	D mm	b mm	d mm	e mm	h mm	Fori Holes	Ø Fori	a mm
1142226	10	250	10”	395	26	273,0	6,3	68	12	22	350
1142225	16	250	10”	405	26	273,0	7,1	70	12	22	355
1142228	10	300	12”	445	26	323,9	7,1	68	12	22	400
1142227	16	300	12”	460	26	323,9	8,0	78	12	26	410
1142232	10	400	16”	565	26	406,4	7,1	72	16	26	515
1142231	16	400	16”	580	30	406,4	8,0	85	16	30	525

04 NOTE TECNICHE | *NOTES*

Norm: EN 1092-1 11B