PRODOTTO | *PRODUCT*

VALVOLA A FARFALLA - TIPO WAFER

WAFER BUTTERFLY VALVE

CODICE ARTICOLO | *CODE*
1710

FAMIGLIA | *FAMILY*
VALVOLE INDUSTRIALI
INDUSTRIAL VALVES

MATERIALE | *MATERIAL*
DUCTILE IRON GGG50

FILETTATURA | *THREAD*
FLANGE EN1092-1, ANSI 150

01 DISEGNO TECNICO | *TECHNICAL DRAWING*

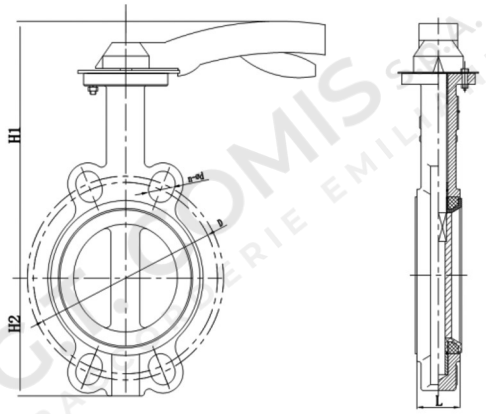

02 IMMAGINE PRODOTTO | *PRODUCT PICTURE*



03 DATI TECNICI | *TECHNICAL DATA*

CODICE	DN	DISC	L MM	D MM	N-ØD	H1 MM	H2 MM
1140277	40	GHISA	33	110	4-19	154	73
1140278	50	GHISA	43	125	4-19	156	75
1140279	65	GHISA	46	145	4-19	167	85
1140280	80	GHISA	46	160	8-19	174	92
1140290	100	GHISA	52	180	8-19	195	109
1140281	125	GHISA	56	210	8-19	208	130
1140282	150	GHISA	56	240	8-23	230	139
1140283	200	GHISA	60	295	12-23	267	173
1140284	250	GHISA	68	355	12-28	265	207
1140285	300	GHISA	78	410	12-28	302	235
1140286	350	GHISA	78	470	16-28	530	264
1140287	400	GHISA	90	525	16-31	606	308
1140245	40	AISI 316	33	110	4-19	154	73

04 NOTE TECNICHE | *NOTES*

NORM: EN 593, DM 174

PRODOTTO | *PRODUCT*

VALVOLA A FARFALLA - TIPO WAFER

WAFER BUTTERFLY VALVE

CODICE ARTICOLO | *CODE*
1710

FAMIGLIA | *FAMILY*
VALVOLE INDUSTRIALI
INDUSTRIAL VALVES

MATERIALE | *MATERIAL*
DUCTILE IRON GGG50

FILETTATURA | *THREAD*
FLANGE EN1092-1, ANSI 150

01 DISEGNO TECNICO | *TECHNICAL DRAWING*

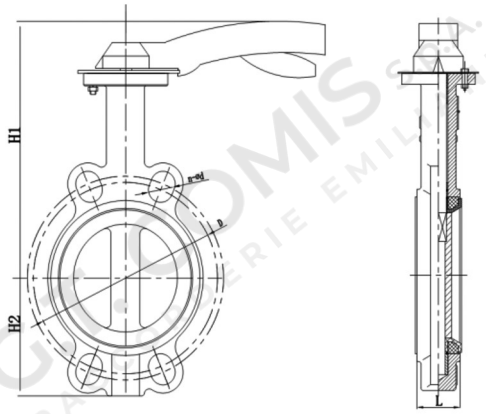

02 IMMAGINE PRODOTTO | *PRODUCT PICTURE*



03 DATI TECNICI | *TECHNICAL DATA*

CODICE	DN	DISC	L MM	D MM	N-ØD	H1 MM	H2 MM
1140246	50	AISI 316	43	125	4-19	156	75
1140247	65	AISI 316	46	145	4-19	167	85
1140248	80	AISI 316	46	160	8-19	174	92
1140249	100	AISI 316	52	180	8-19	195	109
1140250	125	AISI 316	56	210	8-19	208	130
1140251	150	AISI 316	56	240	8-23	230	139
1140252	200	AISI 316	60	295	12-23	227	173
1140253	250	AISI 316	68	355	12-28	265	207
1140254	300	AISI 316	78	410	12-28	302	235
1140255	350	AISI 316	78	470	16-28	530	264
1140256	400	AISI 316	90	525	16-31	606	308

04 NOTE TECNICHE | *NOTES*

NORM: EN 593, DM 174

CARATTERISTICHE E MATERIALI | FEATURES AND MATERIALS

VALVOLA A FARFALLA - TIPO WAFER

ART. 1710

WAFER BUTTERFLY VALVE

	CARATTERISTICHE | FEATURES
PRESSIONE ESERCIZIO | WORKING PRESSURE	PN 10 / PN 16/ANSI 150
TEMPERATURA ESERCIZIO | WORKING TEMPERATURE	-20°C / +110°C
NORMA PROGETTO | DESIGN STANDARD	EN 593:20217
SCARTAMENTO | FACE TO FACE	EN 558
FLANGE | FLANGES	EN 1092-1:2018, ANSI 150
FLANGIA SUPERIORE | TOP FLANGE	EN ISO 5211:2017
COLLAUDI | TESTS	EN 12266-1:2013
RIVESTIMENTO | COATING	POLVERE EPOSSIDICA RAL 5017, SPESSORE 200-250 UM EPOXY POWDER RAL 5017, THICKNESS 200-250 UM

NR.	DESCRIZIONE DESCRIPTION	MATERIALE | MATERIAL
1	CORPO | BODY	GHISA SFEROIDALE GGG 50 DUCTILE IRON GGG 50
2	DISCO | DISC	GHISA SFEROIDALE GGG 50 DUCTILE IRON GGG 50
3	TENUTA | SEAT	EPDM
4	ALBERO | STEM	ACCIAIO INOX AISI 416 SS AISI 416
5	SPINA | TAPER PIN	ACCIAIO INOX AISI 316 SS AISI 316
6	BOCCOLA | BUSHING	FIBRA DI VETRO + PTFE FIBERGLASS + PTFE
7	O-RING	EPDM
8	LEVA | HANDLEVER	ACCIAIO AL CARBONIO / ALLUMINIO CARBON STEEL / ALUMINUM