PRODOTTO | *PRODUCT*

VALVOLA A FARFALLA - TIPO LUG

LUG BUTTERFLY VALVE

CODICE ARTICOLO | *CODE*
1714

FAMIGLIA | *FAMILY*
VALVOLE INDUSTRIALI
INDUSTRIAL VALVES

MATERIALE | *MATERIAL*
DUCTILE IRON GGG50

FILETTATURA | *THREAD*
FLANGE EN1092-1

01 DISEGNO TECNICO | *TECHNICAL DRAWING*

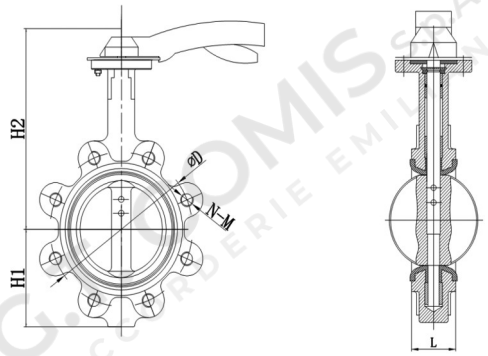

02 IMMAGINE PRODOTTO | *PRODUCT PICTURE*



03 DATI TECNICI | *TECHNICAL DATA*

CODICE	DN	DISC	PN	L MM	D MM	N-ØD	H1 MM	H2 MM
1140289	40	GHISA	16	33	110	4-M16	73	154
1140291	50	GHISA	16	43	125	4-M16	70	173
1140292	65	GHISA	16	46	145	4-M16	76	180
1140293	80	GHISA	16	46	160	8-M16	97	188
1140294	100	GHISA	16	52	180	8-M16	114	208
1140295	125	GHISA	16	56	210	8-M16	126	224
1140296	150	GHISA	16	56	240	8-M20	141	239
1140297	200	GHISA	16	60	295	12-M20	170	272
1140298	250	GHISA	16	68	355	12-M24	204	331
1140299	300	GHISA	16	74	410	12-M24	232	369
1140300	350	GHISA	16	78	470	16-M24	264	530
1140301	400	GHISA	16	90	525	16-M24	308	606
1140305	200	GHISA	10	60	295	8-M20	170	284

04 NOTE TECNICHE | *NOTES*

NORM: EN 593, DM 174

PRODOTTO | *PRODUCT*

VALVOLA A FARFALLA - TIPO LUG

LUG BUTTERFLY VALVE

CODICE ARTICOLO | *CODE*
1714

FAMIGLIA | *FAMILY*
VALVOLE INDUSTRIALI
INDUSTRIAL VALVES

MATERIALE | *MATERIAL*
DUCTILE IRON GGG50

FILETTATURA | *THREAD*
FLANGE EN1092-1

01 DISEGNO TECNICO | *TECHNICAL DRAWING*

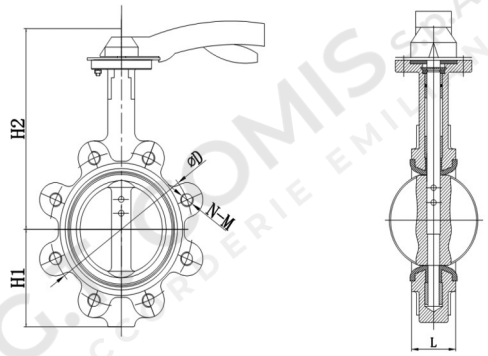

02 IMMAGINE PRODOTTO | *PRODUCT PICTURE*



03 DATI TECNICI | *TECHNICAL DATA*

CODICE	DN	DISC	PN	L MM	D MM	N-ØD	H1 MM	H2 MM
1140306	250	GHISA	10	68	355	12-M24	204	331
1140307	300	GHISA	10	74	410	12-M24	232	369
1140308	350	GHISA	10	78	470	16-M24	264	530
1140309	400	GHISA	10	90	525	16-M24	308	606
1140235	40	AISI 316	16	33	110	4-M16	73	154
1140236	50	AISI 316	16	43	125	4-M16	70	173
1140237	65	AISI 316	16	46	145	4-M16	76	180
1140238	80	AISI 316	16	46	160	8-M16	97	188
1140239	100	AISI 316	16	52	180	8-M16	114	208
1140240	125	AISI 316	16	56	210	8-M16	126	224
1140241	150	AISI 316	16	56	240	8-M20	141	239
1140242	200	AISI 316	16	60	295	12-M20	170	272
1140320	250	AISI 316	16	68	355	12-M24	204	331

04 NOTE TECNICHE | *NOTES*

NORM: EN 593, DM 174

PRODOTTO | *PRODUCT*

VALVOLA A FARFALLA - TIPO LUG

LUG BUTTERFLY VALVE

CODICE ARTICOLO | *CODE*
1714

FAMIGLIA | *FAMILY*
VALVOLE INDUSTRIALI
INDUSTRIAL VALVES

MATERIALE | *MATERIAL*
DUCTILE IRON GGG50

FILETTATURA | *THREAD*
FLANGE EN1092-1

01 DISEGNO TECNICO | *TECHNICAL DRAWING*

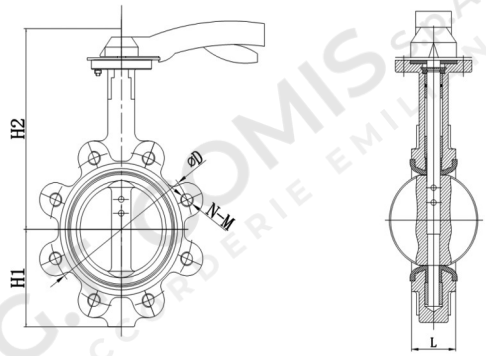

02 IMMAGINE PRODOTTO | *PRODUCT PICTURE*



03 DATI TECNICI | *TECHNICAL DATA*

CODICE	DN	DISC	PN	L MM	D MM	N-ØD	H1 MM	H2 MM
1140321	300	AISI 316	16	74	410	12-M24	232	369
1140322	350	AISI 316	16	78	470	16-M24	264	530
1140323	400	AISI 316	16	90	525	16-M24	308	606
1140338	200	AISI 316	10	60	295	8-M20	170	284
1140339	250	AISI 316	10	68	355	12-M24	204	331
1140340	300	AISI 316	10	74	410	12-M24	232	369
1140341	350	AISI 316	10	78	470	16-M24	264	530
1140342	400	AISI 316	10	90	525	16-M24	308	606

04 NOTE TECNICHE | *NOTES*

NORM: EN 593, DM 174

CARATTERISTICHE E MATERIALI | FEATURES AND MATERIALS

VALVOLA A FARFALLA - TIPO LUG

ART. 1714

LUG BUTTERFLY VALVE

	CARATTERISTICHE | FEATURES
PRESSIONE ESERCIZIO | WORKING PRESSURE	PN 10 / PN 16
TEMPERATURA ESERCIZIO | WORKING TEMPERATURE	-20°C / +110°C
NORMA PROGETTO | DESIGN STANDARD	EN 593:20217
SCARTAMENTO | FACE TO FACE	EN 558:2022
FLANGE | FLANGES	EN 1092-2:1999
FLANGIA SUPERIORE | TOP FLANGE	EN ISO 5211:2017
COLLAUDI | TESTS	EN 12266-1:2013
RIVESTIMENTO | COATING	POLVERE EPOSSIDICA RAL 5017, SPESSORE 200-250 UM EPOXY POWDER RAL 5017, THICKNESS 200-250 UM

NR.	DESCRIZIONE DESCRIPTION	MATERIALE | MATERIAL
1	CORPO | BODY	GHISA SFEROIDALE GGG 50 DUCTILE IRON GGG 50
2	DISCO | DISC	GHISA SFEROIDALE GGG 50 DUCTILE IRON GGG 50
3	TENUTA | SEAT	EPDM
4	ALBERO | STEM	ACCIAIO INOX AISI 416 SS AISI 416
5	SPINA | TAPER PIN	ACCIAIO INOX AISI 316 SS AISI 316
6	BOCCOLA | BUSHING	FIBRA DI VETRO + PTFE FIBERGLASS + PTFE
7	O-RING	EPDM
8	LEVA | HANDLEVER	ACCIAIO AL CARBONIO / ALLUMINIO CARBON STEEL / ALUMINUM