PRODOTTO | *PRODUCT*

SARACINESCA A CUNEO GOMMATO A CORPO OVALE

NON-RISING STEM RESILIENT OVAL SEAT GATE VALVE

CODICE ARTICOLO | *CODE*
1716

FAMIGLIA | *FAMILY*
VALVOLE INDUSTRIALI
INDUSTRIAL VALVES

MATERIALE | *MATERIAL*
DUCTILE IRON GGG50

FILETTATURA | *THREAD*
FLANGE EN1092-1

01 DISEGNO TECNICO | *TECHNICAL DRAWING*

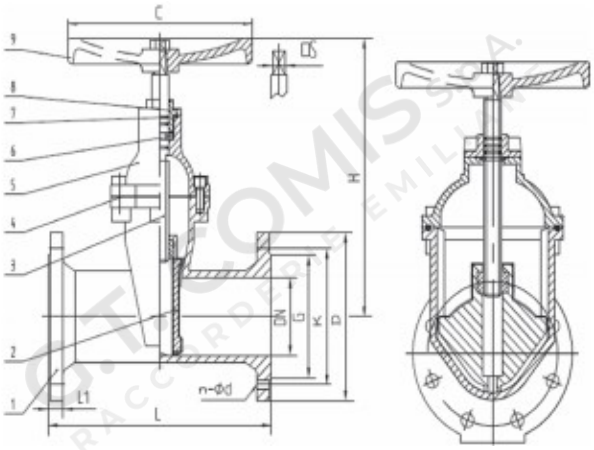

02 IMMAGINE PRODOTTO | *PRODUCT PICTURE*



03 DATI TECNICI | *TECHNICAL DATA*

CODICE	DN	L MM	H MM	C MM
1138405	50	250	215	160
1138406	65	270	235	160
1138408	80	280	250	180
1138410	100	300	290	200
1138412	125	325	305	260
1138415	150	350	343	260
1138420	200	400	390	300

04 NOTE TECNICHE | *NOTES*

NORM: DESIGN EN 1171, EN 1074-1, EN 1074-2, DM 174

CARATTERISTICHE E MATERIALI | FEATURES AND MATERIALS

SARACINESCA A CUNEO GOMMATO A CORPO OVALE

ART. 1716

NON-RISING STEM RESILIENT OVAL SEAT GATE VALVE

	CARATTERISTICHE | FEATURES
PRESSIONE ESERCIZIO | WORKING PRESSURE	PN 10 / PN 16
TEMPERATURA ESERCIZIO | WORKING TEMPERATURE	-20°C / +110°C
NORMA PROGETTO | DESIGN STANDARD	EN 1171, EN 1074-1 EN 1074-2
SCARTAMENTO | FACE TO FACE	EN 558 SERIE 15
FLANGE | FLANGES	EN 1092-2
COLLAUDI | TESTS	EN 12266-1, DM174
RIVESTIMENTO | COATING	POLVERE EPOSSIDICA RAL 5017, SPESSORE 16200-250 UM EPOXY POWDER RAL 5017, THICKNESS 200-250 UM

NR.	DESCRIZIONE DESCRIPTION	MATERIALE | MATERIAL
1	CORPO | BODY	GHISA SFEROIDALE GGG 50 DUCTILE IRON GGG 50
2	CUNEO | WEDGE	GHISA SFEROIDALE GGG 50 DUCTILE IRON GGG 50
3	ALBERO | STEM	ACCIAIO INOX AISI 416 SS AISI 416
4	GUARNIZIONE CAPPELLO BONNET GASKET	EPDM
5	CAPPELLO BONNET	GHISA SFEROIDALE GGG 50 DUCTILE IRON GGG 50
6	ANELLO DI TENUTA LOCATING RING	OTTONE BRASS
7	O-RING 0-RING	EPDM
8	FLANGIA DI RINFORZO GLAND FLANGE	GHISA SFEROIDALE GGG 50 DUCTILE IRON GGG 50
9	VOLANTINO HAND WHEEL	ACCIAIO AL CARBONIO CARBON STEEL