PRODOTTO | *PRODUCT*

SARACINESCA A CUNEO GOMMATO A CORPO PIATTO

NON-RISING STEM RESILIENT SEAT GATE VALVE

CODICE ARTICOLO | *CODE*
1718

FAMIGLIA | *FAMILY*
VALVOLE INDUSTRIALI
INDUSTRIAL VALVES

MATERIALE | *MATERIAL*
DUCTILE IRON GGG50

FILETTATURA | *THREAD*
FLANGE EN1092-1

01 DISEGNO TECNICO | *TECHNICAL DRAWING*

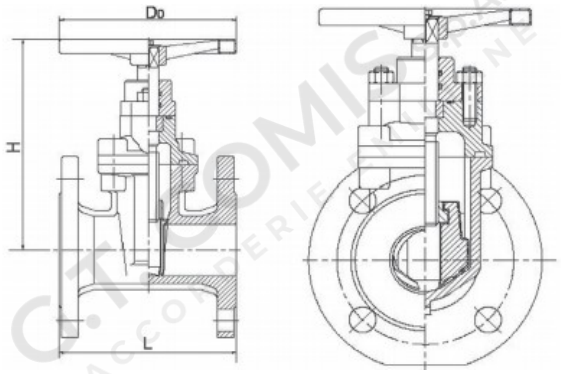

02 IMMAGINE PRODOTTO | *PRODUCT PICTURE*



03 DATI TECNICI | *TECHNICAL DATA*

CODICE	DN	PN	L MM	H MM	DO MM
1138004	40	16	140	230	180
1138005	50	16	150	233	180
1138006	65	16	170	255	180
1138008	80	16	180	275	230
1138010	100	16	190	330	230
1138012	125	16	200	370	280
1138015	150	16	210	432	280
1138020	200	16	230	495	330
1138025	250	16	250	589	380
1138030	300	16	270	670	380
1138031	350	16	290	783	500
1138032	400	16	310	900	500
1138040	200	10	230	495	330

04 NOTE TECNICHE | *NOTES*

NORM: DESIGN DIN 3202 F4, DM 174

PRODOTTO | *PRODUCT*

SARACINESCA A CUNEO GOMMATO A CORPO PIATTO

NON-RISING STEM RESILIENT SEAT GATE VALVE

CODICE ARTICOLO | *CODE*
1718

FAMIGLIA | *FAMILY*
VALVOLE INDUSTRIALI
INDUSTRIAL VALVES

MATERIALE | *MATERIAL*
DUCTILE IRON GGG50

FILETTATURA | *THREAD*
FLANGE EN1092-1

01 DISEGNO TECNICO | *TECHNICAL DRAWING*

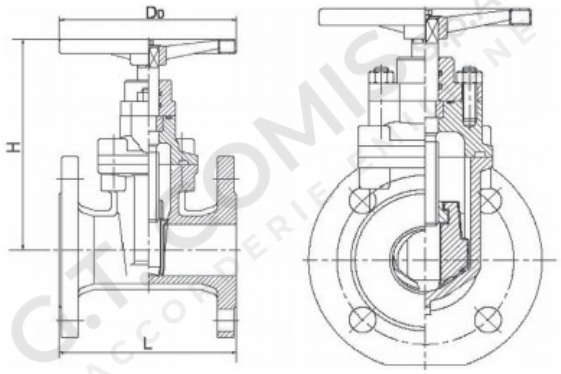

02 IMMAGINE PRODOTTO | *PRODUCT PICTURE*



03 DATI TECNICI | *TECHNICAL DATA*

CODICE	DN	PN	L MM	H MM	DO MM
1138041	250	10	250	589	380
1138042	300	10	270	670	380
1138043	350	10	290	783	500
1138044	400	10	310	900	500

04 NOTE TECNICHE | *NOTES*

NORM: DESIGN DIN 3202 F4, DM 174

CARATTERISTICHE E MATERIALI | FEATURES AND MATERIALS

SARACINESCA A CUNEO GOMMATO A CORPO PIATTO

ART. 1718

NON-RISING STEM RESILIENT SEAT GATE VALVE

	CARATTERISTICHE | FEATURES
PRESSIONE ESERCIZIO | WORKING PRESSURE	PN 10 / PN 16
TEMPERATURA ESERCIZIO | WORKING TEMPERATURE	-20°C / +110°C
NORMA PROGETTO | DESIGN STANDARD	EN 1171:2015, EN 1074-1:2001 EN 1074-2:2004
SCARTAMENTO | FACE TO FACE	EN 558:2022
FLANGE | FLANGES	EN 1092-2:1999
COLLAUDI | TESTS	EN 12266-1:2013
RIVESTIMENTO | COATING	POLVERE EPOSSIDICA RAL 5017, SPESSORE 200-250 UM EPOXY POWDER RAL 5017, THICKNESS 200-250 UM

NR.	DESCRIZIONE DESCRIPTION	MATERIALE | MATERIAL
1	CORPO | BODY	GHISA SFEROIDALE GGG 50 DUCTILE IRON GGG 50
2	CUNEO | WEDGE	GHISA SFEROIDALE GGG 50 DUCTILE IRON GGG 50
3	ALBERO | STEM	ACCIAIO INOX AISI 416 SS AISI 416
4	GUARNIZIONE CAPPELLO BONNET GASKET	EPDM
5	CAPPELLO BONNET	GHISA SFEROIDALE GGG 50 DUCTILE IRON GGG 50
6	ANELLO DI TENUTA LOCATING RING	OTTONE BRASS
7	O-RING 0-RING	EPDM
8	FLANGIA DI RINFORZO GLAND FLANGE	GHISA SFEROIDALE GGG 50 DUCTILE IRON GGG 50
9	VOLANTINO HAND WHEEL	ACCIAIO AL CARBONIO CARBON STEEL