**PRODOTTO** | *PRODUCT*

# VALVOLA DI RITEGNO A DISCO TIPO WAFER

DISK CHECK VALVE WAFER TYPE

**CODICE ARTICOLO** | *CODE*
**1726B**

**FAMIGLIA** | *FAMILY*
**VALVOLE INDUSTRIALI**
*INDUSTRIAL VALVES*

**MATERIALE** | *MATERIAL*
**AISI 316**

**FILETTATURA** | *THREAD*
**FLANGE EN1092-1**

## 01 DISEGNO TECNICO | *TECHNICAL DRAWING*

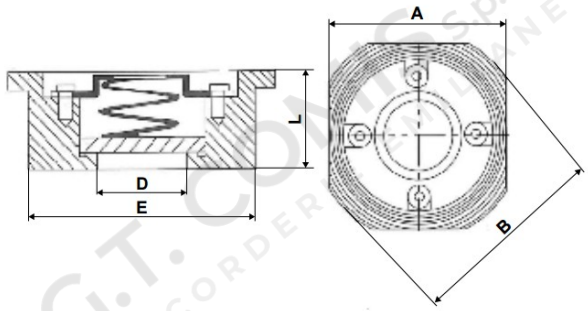


## 02 IMMAGINE PRODOTTO | *PRODUCT PICTURE*



## 03 DATI TECNICI | *TECHNICAL DATA*

| CODICE | DN | L mm | D mm | E mm | A mm | B mm |
|---|---|---|---|---|---|---|
| **1140808** | 1/2” | 16 | 14 | 42,5 | 45 | 53 |
| **1140809** | 3/4” | 19 | 18,5 | 53 | 55 | 63 |
| **1140810** | 1” | 22 | 23,8 | 63 | 65 | 73 |
| **1140811** | 1”1/4 | 28 | 30,5 | 76 | 78 | 84 |
| **1140812** | 1”1/2 | 32 | 38,4 | 87 | 89 | 94 |
| **1140813** | 2” | 40 | 48,4 | 97 | 98 | 109 |
| **1140814** | 2”1/2 | 46 | 62 | 116,8 | 118 | 129 |
| **1140815** | 3” | 50 | 74,5 | 130 | 134 | 144 |
| **1140816** | 4” | 60 | 94 | 150 | 154 | 164 |

## 04 NOTE TECNICHE | *NOTES*

NORM: EN 1092-1, EN558, EN 12516, EN 12266-1 G

**PRODOTTO** | *PRODUCT*

# VALVOLA DI RITEGNO A DISCO TIPO WAFER

DISK CHECK VALVE WAFER TYPE

**CODICE ARTICOLO** | *CODE*
**1726B**

**FAMIGLIA** | *FAMILY*
**VALVOLE INDUSTRIALI**
*INDUSTRIAL VALVES*

**MATERIALE** | *MATERIAL*
**AISI 316**

**FILETTATURA** | *THREAD*
**FLANGE EN1092-1**

## 01 DISEGNO TECNICO | *TECHNICAL DRAWING*

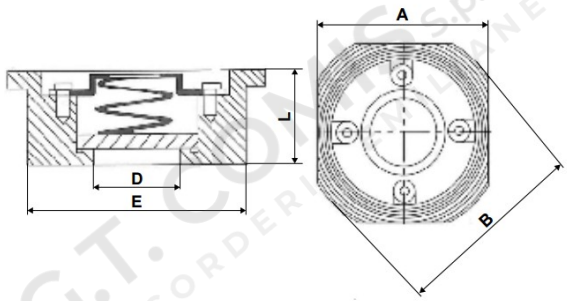


## 02 IMMAGINE PRODOTTO | *PRODUCT PICTURE*



## 03 DATI TECNICI | *TECHNICAL DATA*

| CODICE | DN | L mm | D mm | E mm | A mm | B mm |
|---|---|---|---|---|---|---|
| **1140808** | 1/2” | 16 | 14 | 42,5 | 45 | 53 |
| **1140809** | 3/4” | 19 | 18,5 | 53 | 55 | 63 |
| **1140810** | 1” | 22 | 23,8 | 63 | 65 | 73 |
| **1140811** | 1”1/4 | 28 | 30,5 | 76 | 78 | 84 |
| **1140812** | 1”1/2 | 32 | 38,4 | 87 | 89 | 94 |
| **1140813** | 2” | 40 | 48,4 | 97 | 98 | 109 |
| **1140814** | 2”1/2 | 46 | 62 | 116,8 | 118 | 129 |
| **1140815** | 3” | 50 | 74,5 | 130 | 134 | 144 |
| **1140816** | 4” | 60 | 94 | 150 | 154 | 164 |